NUVIA | glass. by gaviota

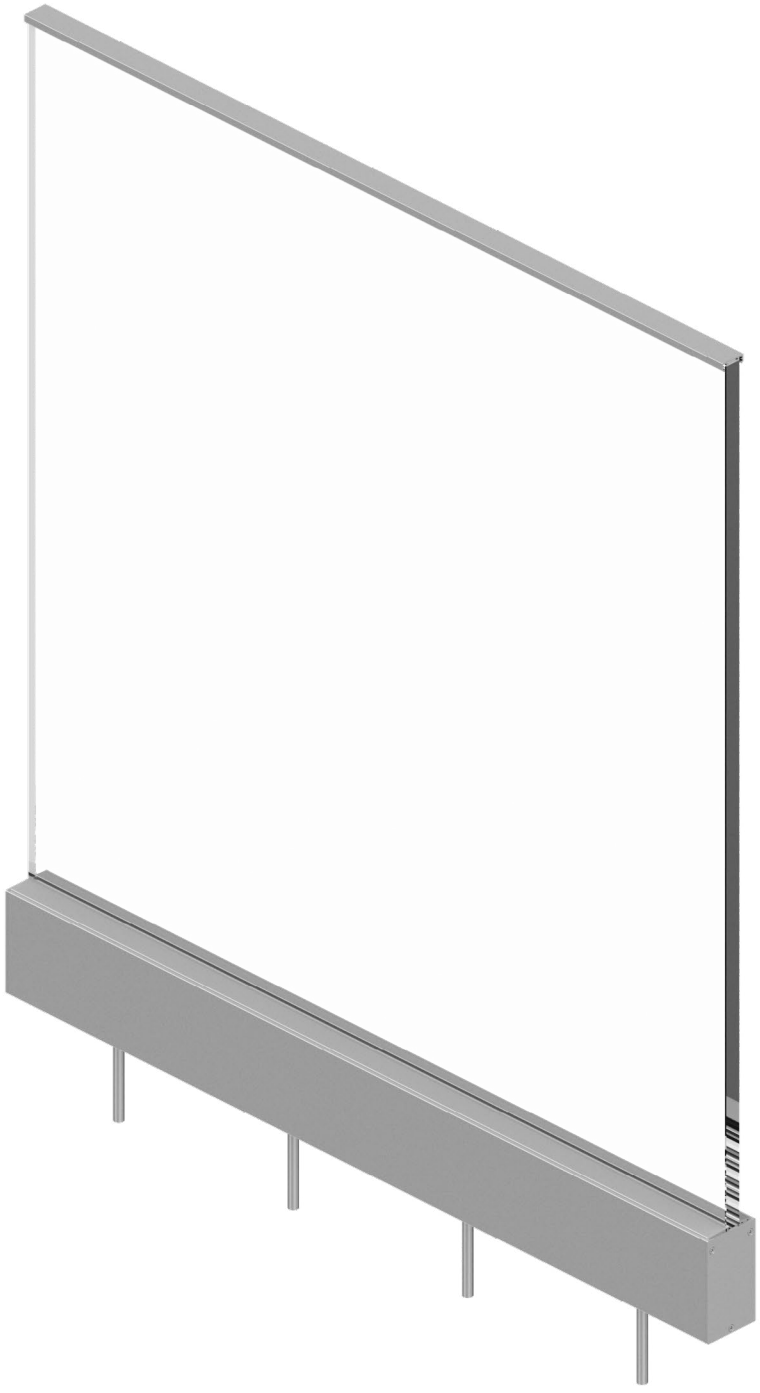

E **Manual de Instalación**

GB *Installation manual*

F *Manuel d'installation*

I *Manuel di installazione*

E Advertencias de seguridad | GB *Safety warnings* | F *Avertissement de sécurité* | I *Avvertence e note di sicurezza*

E
- Leer detenidamente estas instrucciones de montaje antes de cualquier uso y conservarlas después de la instalación.
- Antes de proceder a la instalación, asegúrese de que cuenta con todas las piezas según el sistema elegido.
- El no respetar las instrucciones de montaje, uso y especificaciones técnicas del artículo, así como excederse en los rangos de uso máximos especificados (pesos, etc....), significará la exclusión de la **Política de Garantía y de Servicio Postventa de Gaviota Group**.
- Una correcta instalación es responsabilidad del instalador, quien deberá asesorarse sobre las fijaciones adecuadas según la superficie, garantizando el montaje y funcionamiento correctos.
- La instalación debe realizarse respetando totalmente la normativa vigente en materia de seguridad laboral.
- Verificar que no exista ningún obstáculo que cause algún impedimento para un uso adecuado y un correcto funcionamiento.
- Es recomendable realizar una limpieza y mantenimiento periódico, sin productos abrasivos. Para ello se debería contactar con un servicio especializado de mantenimiento.
- En caso de precisar anclajes a pared, respetar las posiciones especificadas para los soportes pared y el N.º de tornillos a colocar en cada uno de ellos.
- Resistencia a la tracción que debe ser capaz de soportar cada tornillo=500 N/mm²
- Se admite la utilización de taco, provisto de la homologación técnica europea, en hormigón de uso general reforzado o no reforzado de la clase de resistencia mínima C20/25 y máxima C50/60, según EN 206:2000-12. Aplicable en hormigón < C20/25 y en piedra natural resistente a la compresión (sin homologación)
- Las imágenes mostradas son orientativas y pueden diferir de la realidad.

GB
- *Read these assembly instructions carefully before any use and keep them after installation.*
- *Before proceeding with the installation, ensure you have all the parts according to the chosen system.*
- *Failure to comply with the assembly instructions, usage guidelines, and technical specifications of the product, or exceeding the specified maximum operating ranges (weights, etc.), will result in the exclusion of the **Gaviota Group Warranty and After-Sales Service Policy**.*
- *Proper installation is the responsibility of the installer, who must seek advice on suitable fixings depending on the surface, ensuring correct assembly and operation.*
- *The installation must be carried out in full compliance with current occupational safety regulations.*
- *Check that there are no obstacles that could impede proper use and correct operation.*
- *It is recommended to carry out periodic cleaning and maintenance without abrasive products. For this, a specialised maintenance service should be contacted.*
- *If wall anchors are required, respect the specified positions for the wall brackets and the number of screws to be installed in each of them.*
- *Tensile strength that each screw must be able to withstand = 500 N/mm²*
- *The use of plugs with European Technical Approval is permitted, in general-purpose concrete, reinforced or unreinforced, with a minimum strength class of C20/25 and a maximum of C50/60, in accordance with EN 206:2000-12. Also applicable in concrete < C20/25 and in natural stone with sufficient compressive strength (without certification).*
- *The images shown are indicative and may differ from reality.*

F
- *Lire attentivement ces instructions de montage avant toute utilisation et les conserver après l'installation.*
- *Avant de procéder à l'installation, assurez-vous de disposer de toutes les pièces conformément au système choisi.*
- *Le non-respect des instructions de montage, des consignes d'utilisation et des spécifications techniques de l'article, ainsi que le dépassement des plages d'utilisation maximales spécifiées (poids, etc.) entraînera l'exclusion de la **Politique de Garantie et de Service Après-Vente de Gaviota Group**.*
- *Une installation correcte relève de la responsabilité de l'installateur, qui devra s'informer sur les fixations appropriées selon la surface, garantissant ainsi un montage et un fonctionnement corrects.*
- *L'installation doit être réalisée dans le strict respect de la réglementation en vigueur en matière de sécurité au travail.*
- *Vérifiez qu'il n'y a pas d'obstacle susceptible d'entraver une utilisation appropriée et un bon fonctionnement.*
- *Il est recommandé d'effectuer un nettoyage et un entretien périodiques sans produits abrasifs. Pour cela, il convient de contacter un service de maintenance spécialisé.*
- *En cas de fixation murale, respectez les positions spécifiées pour les supports muraux et le nombre de vis à installer dans chacun d'eux.*
- *Résistance à la traction que chaque vis doit pouvoir supporter = 500 N/mm²*
- *L'utilisation de chevilles bénéficiant d'une Agrément Technique Européen est autorisée, dans le béton à usage général, armé ou non armé, de classe de résistance minimale C20/25 et maximale C50/60, selon la norme EN 206:2000-12. Également applicable dans du béton < C20/25 et dans de la pierre naturelle présentant une résistance suffisante à la compression (sans homologation).*
- *Les images présentées sont à titre indicatif et peuvent différer de la réalité.*

I
- *Leggere attentamente queste istruzioni di montaggio prima di qualsiasi utilizzo e conservarle dopo l'installazione.*
- *Prima di procedere con l'installazione, assicurarsi di avere tutti i componenti in base al sistema scelto.*
- *Il mancato rispetto delle istruzioni di montaggio, delle indicazioni d'uso e delle specifiche tecniche dell'articolo, così come il superamento delle gamme di utilizzo massime specificate (pesi, ecc.), comporterà l'esclusione dalla **Politica di Garanzia e di Assistenza Post-Vendita di Gaviota Group**.*
- *Una corretta installazione è responsabilità dell'installatore, il quale deve informarsi sui fissaggi adeguati in base alla superficie, garantendo il corretto montaggio e funzionamento.*
- *L'installazione deve essere eseguita nel pieno rispetto delle normative vigenti in materia di sicurezza sul lavoro.*
- *Verificare che non ci siano ostacoli che possano impedire un uso adeguato e un corretto funzionamento.*
- *Si consiglia di effettuare una pulizia e una manutenzione periodiche senza prodotti abrasivi. A tal fine, è opportuno contattare un servizio di manutenzione specializzato.*
- *Se sono necessari ancoraggi a parete, rispettare le posizioni specificate per i supporti a parete e il numero di viti da installare in ciascuno di essi.*
- *Resistenza alla trazione che ogni vite deve essere in grado di sopportare = 500 N/mm²*
- *È ammesso l'utilizzo di tasselli con omologazione tecnica europea, nel calcestruzzo ad uso generale, armato o non armato, con classe di resistenza minima C20/25 e massima C50/60, secondo la norma EN 206:2000-12. Applicabile anche in calcestruzzo < C20/25 e in pietra naturale con adeguata resistenza alla compressione (senza omologazione).*
- *Le immagini mostrate sono indicative e possono differire dalla realtà.*

Leyenda de símbolos y abreviaturas • *Leyenda de símbolos y abreviaturas*
Leyenda de símbolos y abreviaturas • *Leyenda de símbolos y abreviaturas*



¡Precaución! • *Caution!*
Attention! • *Attenzione!*



Atención a este paso, es importante
Pay attention to this step, it's important
Soyez attentif à cette étape, c'est important
Prestare attenzione a questo passaggio, è importante



Exterior | Interior • *Outside | Indoor*
Extérieur | Intérieur • *Esterno | Interno*

Índice • *Index* • *Index* • *Indice*

01 **Preparación** • *Preparation*
Préparation • *Preparazione*

01.1 **Rango de uso** • *Operating range*
Plage d'utilisation • *Gamma di utilizzo*

01.2 **Líneas mínimas y máximas** • *Minimum and maximum spans*
Portées minimales et maximales • *Campate minime e massime*

01.3 **Posibilidades de montaje** • *Mounting possibilities*
Possibilités de montage • *Possibilità di montaggio*

02 **Especificaciones del sistema** • *System specifications*
Spécifications du système • *Specifiche del sistema*

02.1 **Identificación de piezas** • *Parts identification*
Identification des pièces • *Identificazione dei pezzi*

02.2 **Componentes del sistema** • *System components*
Composants du système • *Componenti del sistema*

03 **Instalación en ubicación final** • *Installation at final location*
Installation sur le site final • *Installazione nella sede finale*

04 **Instalación con drenaje (opcional)** • *Installation with drainage (optional)*
Installation avec drainage (optionnel) • *Installazione con drenaggio (opzionale)*

04.1 **NUVIA PLUS: Componentes del sistema** • *NUVIA PLUS: System components*
NUVIA PLUS: Composants du système • *NUVIA PLUS: Componenti del sistema*

05 **Instalación iluminación LED (opcional)** • *LED lighting installation (optional)*
Installation de l'éclairage LED (optionnel) • *Installazione illuminazione LED (opzionale)*

01 Preparación • *Preparation*
Préparation • Preparazione

01.1 Rango de uso • *Operating range*
Plage d'utilisation • Gamma di utilizzo

Categoría de uso *Usage category* *Catégorie d'usage* *Categoria d'uso*		Subcategoría de uso • *Subcategory of use* *Sous-catégorie d'usage • Sottocategoria d'uso*	
A	Zonas residenciales *Residential areas* *Zones résidentielles* *Aree residenziali*	A1	Viviendas y zonas de habitaciones en hospitales y hoteles • *Housing and sleeping areas in hospitals and hotels* *Logements et chambres dans hôpitaux et hôtels • Alloggi e camere in ospedali e hotel*
		A2	Trasteros • *Storage rooms • Locaux de rangement • Locali di deposito*
B	Zonas administrativas • *Administrative areas • Zones administratives • Zone amministrative*		
C	Zonas acceso público (menos A, B y D) *Public access areas (excluding A, B & D)* *Zones à accès public (hors A, B et D)* *Zone ad accesso pubblico (escluse A, B e D)*	C1	Zonas con mesas y sillas • *Areas with tables and chairs • Zones avec tables et chaises • Zone con tavoli e sedie*
		C2	Zonas con asientos fijos • *Areas with fixed seating • Zones avec sièges fixes • Zone con sedute fisse*
		C3	Zonas sin obstáculos que impidan el libre movimiento de las personas como vestíbulos de edificios públicos, administrativos, hoteles; salas de exposición en museos; etc. • *Areas without obstacles that could hinder the free movement of people, such as lobbies in public or administrative buildings, hotels; exhibition halls in museums; etc. • Zones sans obstacles susceptibles d'empêcher la libre circulation des personnes, comme les halls d'immeubles publics, administratifs, hôtels ; salles d'exposition dans les musées ; etc. • Zone senza ostacoli che impediscano il libero movimento delle persone, come atri di edifici pubblici, amministrativi, hotel; sale espositive nei musei; ecc.*
		C4	Zonas destinadas a gimnasio u actividades físicas • *Areas intended for gyms or physical activities* *Zones destinées aux salles de sport ou activités physiques • Zone destinate a palestra o attività fisiche*
D	Zonas comerciales *Commercial areas* *Zones commerciales* *Zone commerciali*	D1	Locales comerciales • *Retail premises • Locaux commerciaux • Locali commerciali*
		D2	Supermercados, hipermercados o grandes superficies • *Supermarkets, hypermarkets or large retail spaces* *Supermarchés, hypermarchés ou grandes surfaces • Supermercati, ipermercati o grandi superfici*
E	Zonas de tráfico y de aparcamiento para vehículos ligeros (peso total < 30 kN) • *Traffic and parking areas for light vehicles (total weight < 30 kN)* *Zones de circulation et de stationnement pour véhicules légers (poids total < 30 kN) • Zone di traffico e parcheggio per veicoli leggeri (peso totale < 30 kN)*		
F	Cubiertas transitables accesibles sólo privadamente • *Walkable roofs accessible only privately* *Toitures praticables accessibles uniquement de manière privée • Coperture calpestabili accessibili solo privatamente*		
G	Cubiertas accesibles únicamente para conservación. *Roofs accessible only for maintenance purposes* *Toitures accessibles uniquement pour l'entretien* *Coperture accessibili solo per manutenzione*	G1	Cubiertas con inclinación inferior a 20° • *Roofs with slope less than 20°* *Toitures avec pente inférieure à 20° • Coperture con pendenza inferiore a 20°*
			Cubiertas ligeras sobre correas (sin forjado) • *Lightweight roofs on purlins (without slab)* *Toitures légères sur pannes (sans dalle) • Coperture leggere su arcarecci (senza solaio)*
		G2	Cubiertas con inclinación superior a 40° • *Roofs with slope greater than 40°* *Toitures avec pente supérieure à 40° • Coperture con pendenza superiore a 40°*

Rango de uso NUVIA PLUS: A1, A2, C1, C2, C3, C4, D1, D2, E, F, G1 y G2 = 1,6 kN/m

Usage range NUVIA PLUS: A1, A2, C1, C2, C3, C4, D1, D2, E, F, G1 and G2 = 1.6 kN/m

Plage d'utilisation NUVIA PLUS : A1, A2, C1, C2, C3, C4, D1, D2, E, F, G1 et G2 = 1,6 kN/m

Campo di utilizzo NUVIA PLUS: A1, A2, C1, C2, C3, C4, D1, D2, E, F, G1 e G2 = 1,6 kN/m

01.2 **Líneas mínimas y máximas** • *Minimum and maximum spans*
Portées minimales et maximales • Campate minime e massime

	Dimensiones máximas • *Basic dimensions* *Dimensions de base • Dimensioni di base*	
	Alto • *High* *Haut • Alto*	**Ancho** • *Width* *Largeur • Larghezza*
Vidrio • *Glass • Verre • Vetro*	1100 mm	980 mm
Distancia entre vidrios • *Distance between glasses* *Distance entre les vitres • Distanza tra i pannelli*		10-20 mm

NOTA: La altura mínima de la barandilla son 900 mm. Si la caída es superior a 6 m, es obligatorio que la barandilla sea de 1100 mm. Se mide verticalmente desde el nivel de suelo, o en caso de escaleras, desde el vértice anterior del peldaño a la parte superior del pasamanos. El ancho recomendado del vidrio son 980 mm.

NOTE: The minimum height of the balustrade is 900 mm. If the drop exceeds 6 m, a height of 1100 mm is mandatory. It is measured vertically from floor level or, in the case of stairs, from the leading edge of the step to the top of the handrail. The recommended glass width is 980 mm.

REMARQUE : La hauteur minimale du garde-corps est de 900 mm. Si la hauteur de chute dépasse 6 m, une hauteur de 1100 mm est obligatoire. Elle se mesure verticalement à partir du niveau du sol ou, dans le cas d'escaliers, à partir du nez de marche jusqu'à la partie supérieure de la main courante. La largeur recommandée du verre est de 980 mm.

NOTA: L'altezza minima del parapetto è di 900 mm. Se la caduta supera i 6 m, è obbligatoria un'altezza di 1100 mm. Si misura verticalmente dal livello del pavimento o, nel caso di scale, dal bordo anteriore del gradino fino alla parte superiore del corrimano. La larghezza consigliata del vetro è di 980 mm.

Perfil U PLUS • *U PLUS Profile • Profilé U PLUS • Profilo a U PLUS*

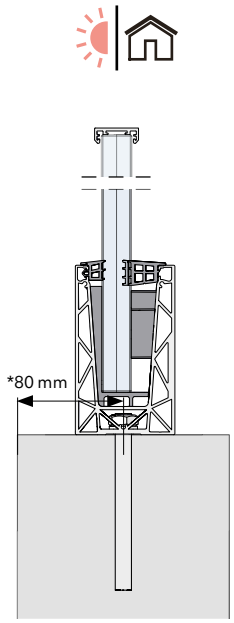

Perfil U PLUS. Anclaje vertical
U PLUS profile. Vertical anchoring
Profilé en U PLUS. Fixation verticale
Profilo a U PLUS. Ancoraggio verticale

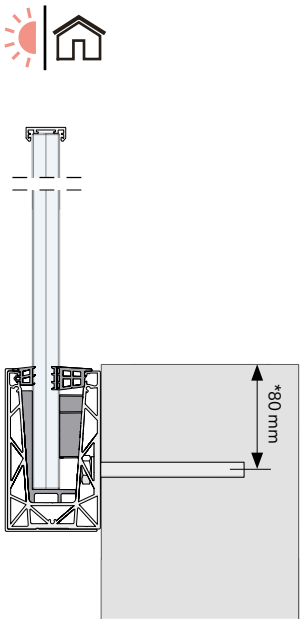

Perfil U PLUS. Anclaje horizontal
U PLUS profile. Horizontal anchoring
Profilé en U PLUS. Fixation horizontale
Profilo a U PLUS. Ancoraggio orizzontale

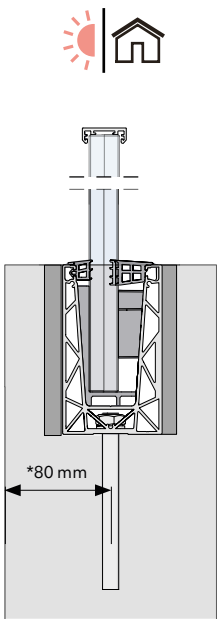

Perfil U PLUS. Anclaje vertical embutido
U PLUS profile. Recessed vertical anchoring
Profilé en U PLUS. Fixation verticale encastrée
Profilo a U PLUS. Ancoraggio verticale incassato

***Distancia mínima sobre canto de forjado. (mm)** • **Minimum distance from slab edge (mm)*
**Distance minimale depuis le bord de la dalle (mm)* • **Distanza minima dal bordo del solaio (mm)*

Posibilidad de montaje • *Mounting possibility* *Possibilité de montage • Possibilità di montaggio*				
	Perfil código *Profile code* *Code du profil* *Codice profilo*	**Montaje** *Installation* *Montage* *Montaggio*	**Separación anclaje** *Anchor spacing* *Espacement des fixations* *Distanza tra gli ancoraggi*	**Distancia mínima canto** *Minimum edge distance* *Distance minimale au bord* *Distanza minima dal bordo*
Perfil U PLUS. Anclaje vertical *U PLUS profile. Vertical anchoring* *Profilé en U PLUS. Fixation verticale* *Profilo a U PLUS. Ancoraggio verticale*	90130061	**Sobre forjado** *On slab* *Sur dalle* *Su solaio*	250 mm	80 mm
Perfil U PLUS. Anclaje horizontal *U PLUS profile. Horizontal anchoring* *Profilé en U PLUS. Fixation horizontale* *Profilo a U PLUS. Ancoraggio orizzontale*	90130065	**Canto forjado** *Slab edge* *Bord de dalle* *Bordo solaio*		
Perfil U PLUS. Anclaje vertical embutido *U PLUS profile. Recessed vertical anchoring* *Profilé en U PLUS. Fixation verticale encastrée* *Profilo a U PLUS. Ancoraggio verticale incassato*	90130061	**Embutido** *Recessed* *Encastré* *Incassato*		

02 **Especificaciones del sistema** • *System specifications*
Spécifications du système • Specifiche del sistema

02.1 **Identificación de piezas** • *Parts identification*
Identification des pièces • Identificazione dei pezzi

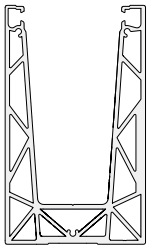

Perfil U PLUS
U PLUS Profile
Profil en U PLUS
Profilo a U PLUS

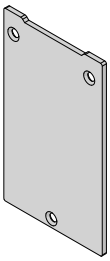

Tapa perfil U PLUS
U PLUS profile end cap
Embout de profilé en U PLUS
Tappo per profilo a U PLUS
71 x 120 mm

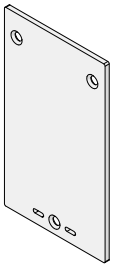

Tapa U PLUS capota
End cap for U PLUS cover profile
Embout de profil U PLUS de recouvrement
Tappo per profilo U PLUS di copertura
73 x 124mm

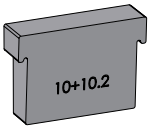

Cuña 10+10.2
Glass setting block 10+10.2
Cale de vitrage 10+10.2
Blocco vetro 10+10.2

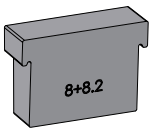

Cuña 8+8.2
Glass setting block 8+8.2
Cale de vitrage 8+8.2
Blocco vetro 8+8.2

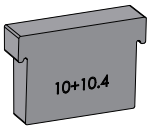

Cuña 10+10.4
Glass setting block 10+10.4
Cale de vitrage 10+10.4
Blocco vetro 10+10.4

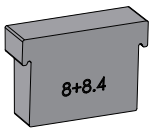

Cuña 8+8.4
Glass setting block 8+8.4
Cale de vitrage 8+8.4
Blocco vetro 8+8.4

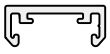

Pasamanos V20
V20 handrail
Main courante V20
Corrimano V20



Pasamanos V16
V16 handrail
Main courante V16
Corrimano V16

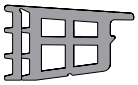

Junta interior
Inner gasket
Joint intérieur
Guarnizione interna



Junta exterior
Outer gasket
Joint extérieur
Guarnizione esterna



Capota
Cover profile
Profil de recouvrement
Profilo di copertura

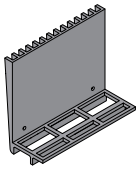

Asiento vidrio
Glass support base
Base d'appui vitrage
Base di appoggio vetro

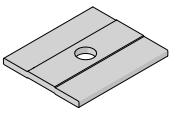

Drenaje
Drainage
Drainage
Drenaggio

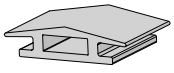

Junta intermedia
Intermediate gasket
Joint intermédiaire
Guarnizione intermedia

Perfil U PLUS • *U PLUS Profile* • *Profilé U PLUS* • *Profilo a U PLUS*

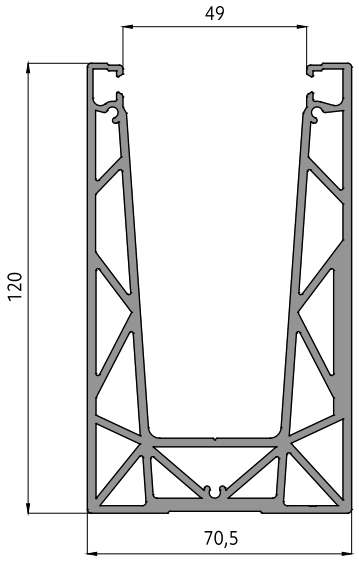

Perfil U PLUS
U PLUS Profile
Profil en U PLUS
Profilo a U PLUS

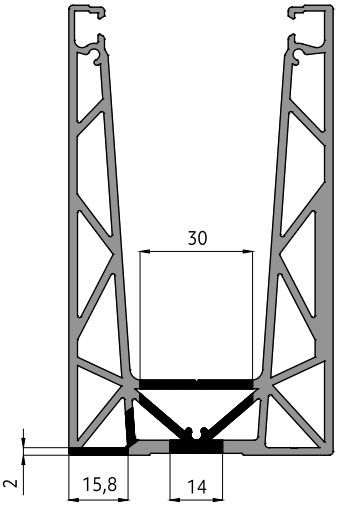

Perfil U PLUS - Mecanizado vertical
U PLUS profile – Vertical machining
Profilé en U PLUS – Usinage vertical
Profilo a U PLUS– Lavorazione verticale

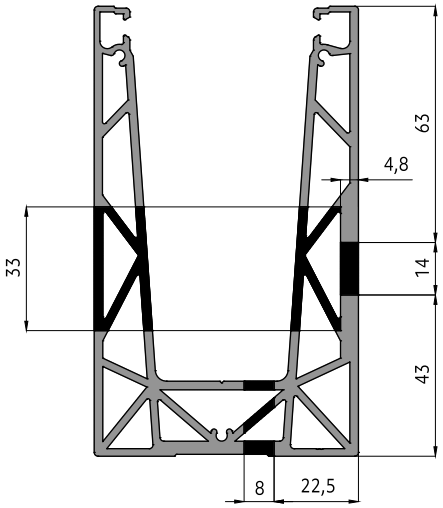

Perfil U PLUS - Mecanizado horizontal
U PLUS profile – Horizontal machining
Profilé en U PLUS – Usinage horizontal
Profilo a U PLUS – Lavorazione orizzontale

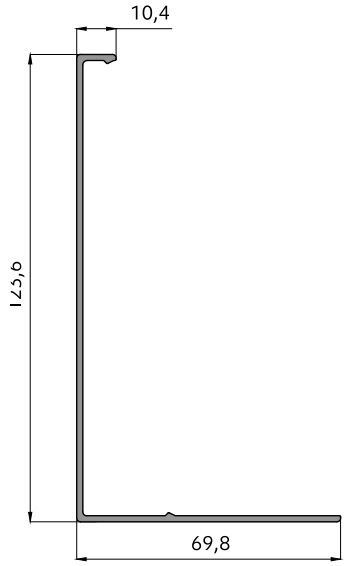

Capota
Cover profile
Profil de recouvrement
Profilo di copertura

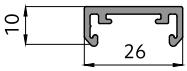

Pasamanos V16
V16 handrail
Main courante V16
Corrimano V16

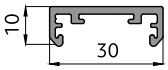

Pasamanos V20
V20 handrail
Main courante V20
Corrimano V20

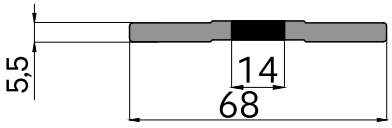

Drenaje
Drainage
Drainage
Drenaggio

ESCALA 1/2

Perfil U PLUS - Mecanizado vertical + Drenaje

U PLUS profile – Vertical machining + Drainage

Profilé en U PLUS – Usinage vertical + Drainage

Profilo a U PLUS – Lavorazione verticale + Drenaggio

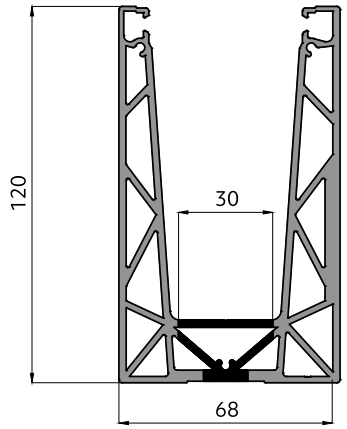

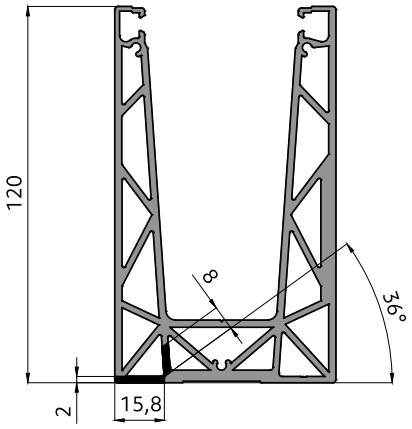

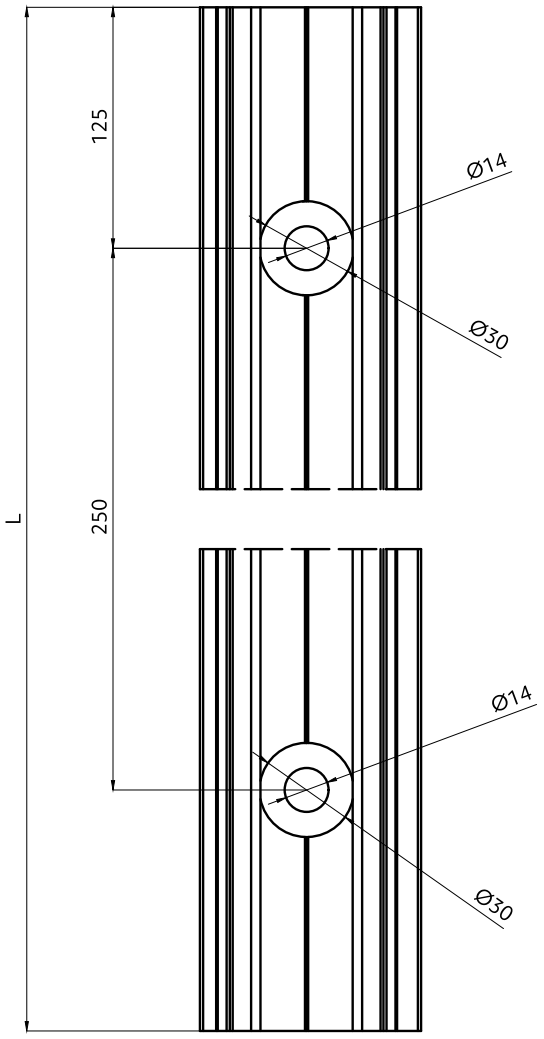

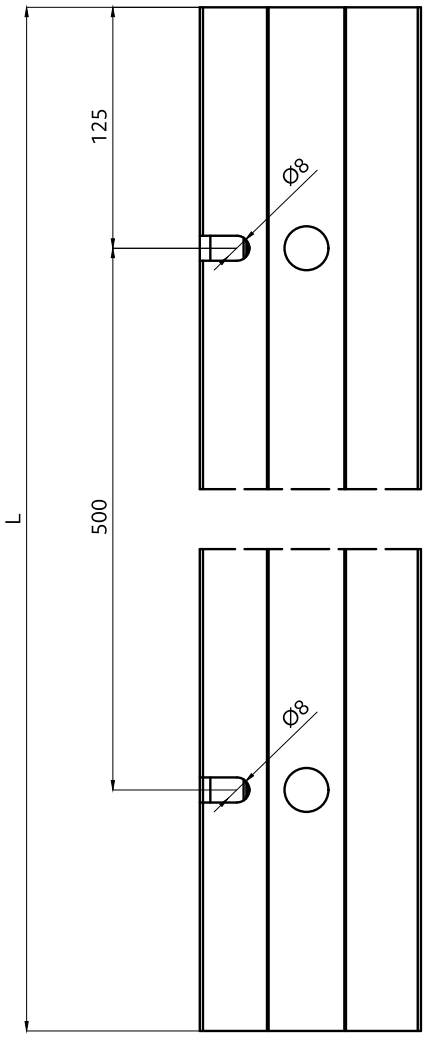

Perfil U PLUS - Mecanizado horizontal + Drenaje

U PLUS profile – Horizontal machining + Drainage

Profilé en U PLUS – Usinage horizontal + Drainage

Profilo a U PLUS – Lavorazione orizzontale + Drenaggio

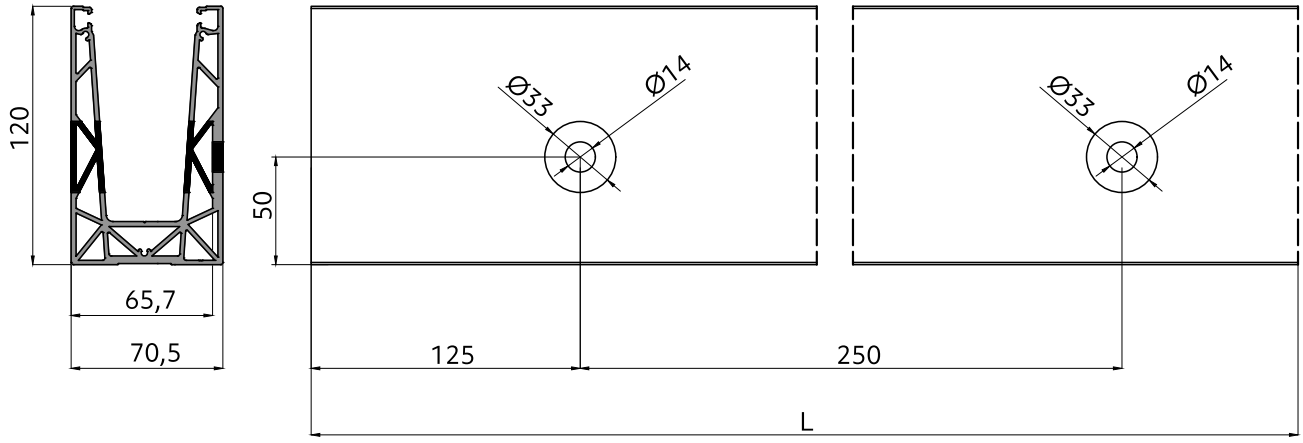

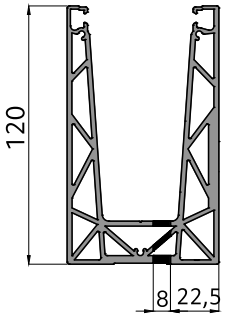

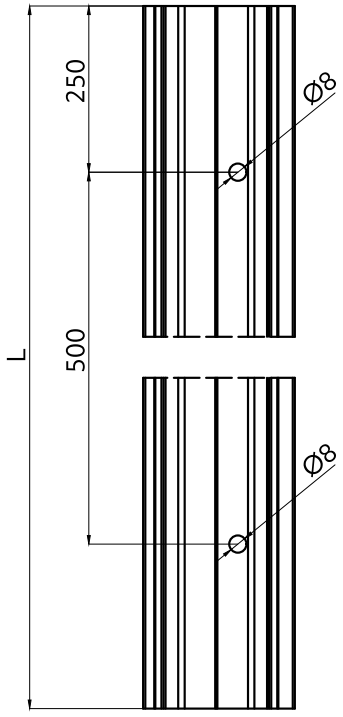

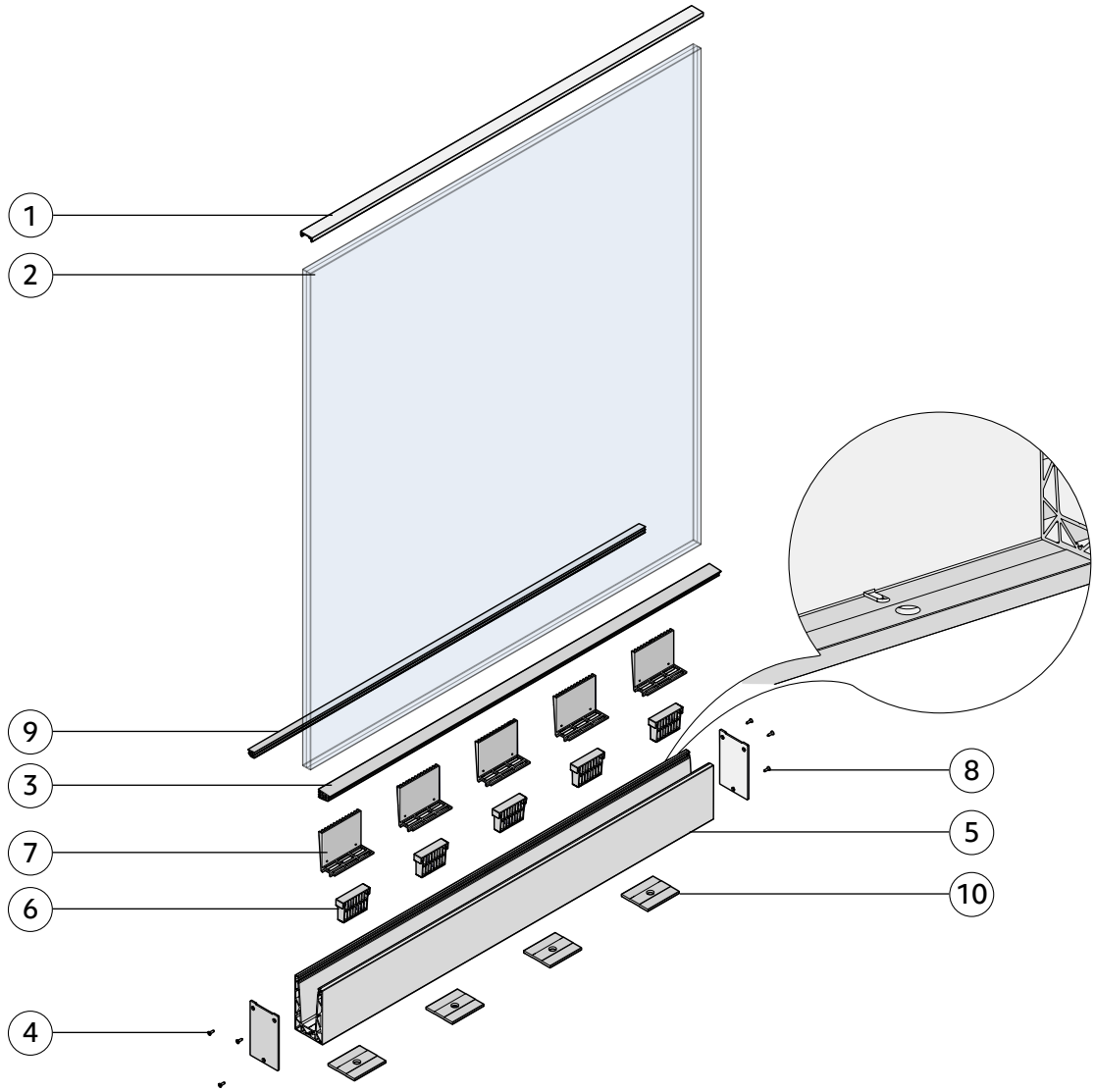

Ejemplo barandilla Perfil U PLUS. Anclaje vertical, 10+10.4mm • *Example balustrade U PLUS profile, vertical anchoring, 10+10.4 mm*
Exemple garde-corps Profilé en U PLUS, fixation verticale, 10+10.4 mm • Esempio parapetto Profilo a U PLUS, ancoraggio verticale, 10+10.4 mm

	Código • *Code* *Code • Codice*	**Descripción** • *Description* *Description • Descrizione*
1	90130007	**Pasamanos V20** • *V20 handrail • Main courante V20 • Corrimano V20*
2	-	**Vidrio templado 10+10.4 mm** • *10+10.4 mm tempered glass* *Verre trempé 10+10.4 mm • Vetro temperato 10+10.4 mm*
3	90130034	**Junta interior** • *Inner gasket • Joint intérieur • Guarnizione interna*
4	80210269	**Tornillo R/chapa 3,5x13 DIN7982 INOX A4** • *3.5×13 R/sheet screw DIN7982 A4 stainless steel* *Vis tôle/R 3,5×13 DIN7982 inox A4 • Vite R/lamiera 3,5×13 DIN7982 inox A4*
5	90130061	**Perfil U PLUS mecanizado vertical drenaje** • *U PLUS profile vertical machining with drainage* *Profilé en U PLUS usinage vertical avec drainage • Profilo a U PLUS lavorazione verticale con drenaggio*
6	90130051	**Cuña 10+10.4** • *Glass setting block 10+10.4 • Cale de vitrage 10+10.4 • Blocco vetro 10+10.4*
7	90130052	**Asiento vidrio** • *Glass support base • Base d'appui vitrage • Base di appoggio vetro*
8	90130069	**Tapa perfil U PLUS** • *U PLUS profile end cap • Embout de profilé en U PLUS • Tappo per profilo a U PLUS*
9	90130033	**Junta exterior** • *Outer gasket • Joint extérieur • Guarnizione esterna*
10	90130057	**Drenaje** • *Drainage • Drainage • Drenaggio*

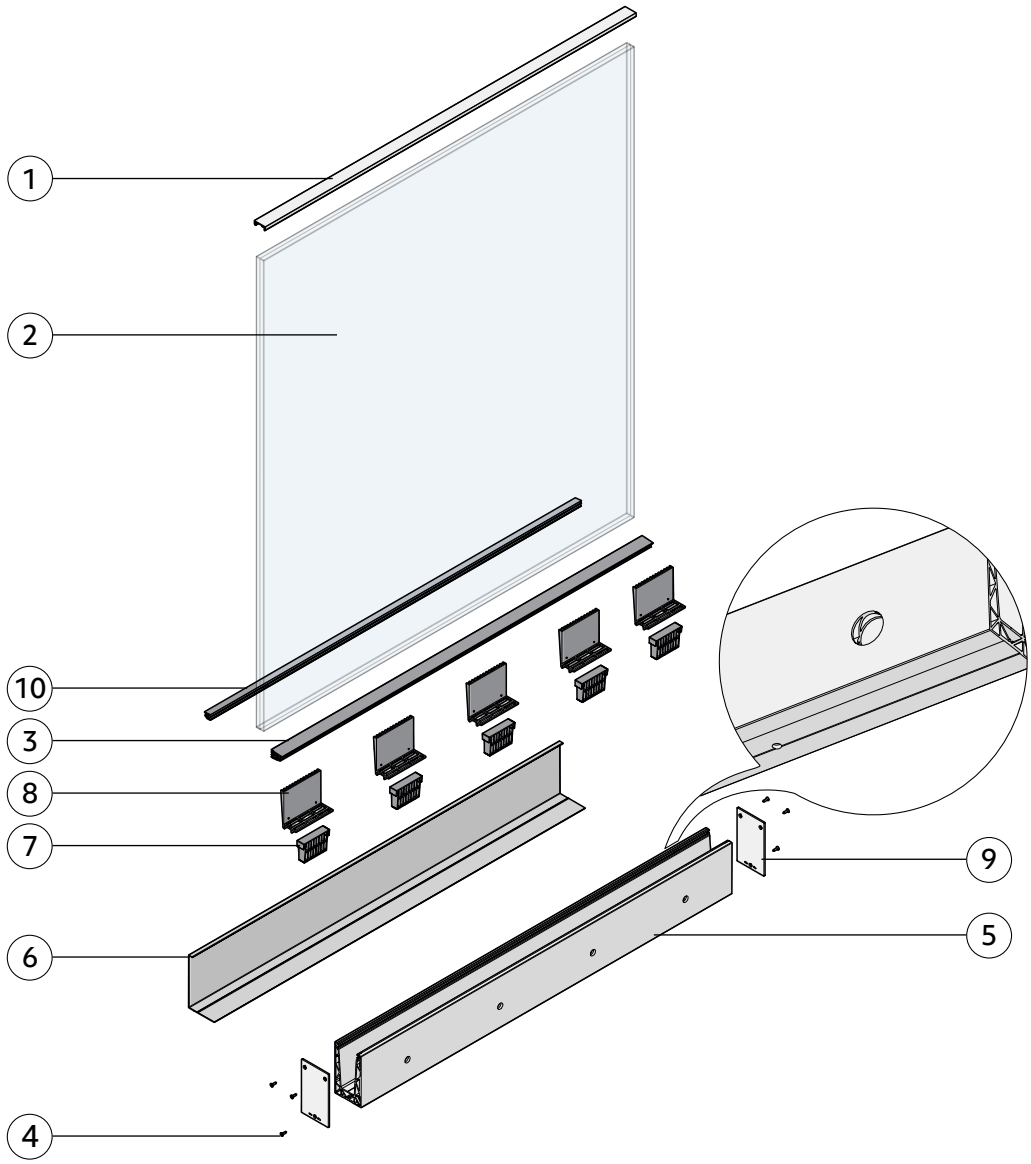

Ejemplo barandilla Perfil U PLUS. Anclaje horizontal, 10+10.4 mm • *Example balustrade U PLUS profile, horizontal anchoring, 10+10.4 mm*
Exemple garde-corps Profilé en U PLUS, fixation horizontale, 10+10.4 mm • Esempio parapetto Profilo a U PLUS, ancoraggio orizzontale, 10+10.4 mm

	Código • *Code* *Code • Codice*	**Descripción** • *Description* *Description • Descrizione*
1	90130007	**Pasamanos V20** • *V20 handrail • Main courante V20 • Corrimano V20*
2	-	**Vidrio templado 10+10.4 mm** • *10+10.4 mm tempered glass* *Verre trempé 10+10.4 mm • Vetro temperato 10+10.4 mm*
3	90130034	**Junta interior** • *Inner gasket • Joint intérieur • Guarnizione interna*
4	80210269	**Tornillo R/chapa 3,5x13 DIN7982 INOX A4** • *3.5×13 R/sheet screw DIN7982 A4 stainless steel* *Vis tôle/R 3,5×13 DIN7982 inox A4 • Vite R/lamiera 3,5×13 DIN7982 inox A4*
5	90130065	**Perfil U PLUS mecanizado horizontal drenaje** • *U PLUS profile horizontal machining with drainage* *Profilé en U PLUS usinage horizontal avec drainage • Profilo a U PLUS lavorazione orizzontale con drenaggio*
6	90130039	**Capota** • *Cover profile • Profil de recouvrement • Profilo di copertura*
7	90130051	**Cuña 10+10.4** • *Glass setting block 10+10.4 • Cale de vitrage 10+10.4 • Blocco vetro 10+10.4*
8	90130052	**Asiento vidrio** • *Glass support base • Base d'appui vitrage • Base di appoggio vetro*
9	90130071	**Tapa U PLUS capota** • *End cap for cover profile • Embout de profil de recouvrement • Tappo per profilo di copertura*
10	90130033	**Junta exterior** • *Outer gasket • Joint extérieur • Guarnizione esterna*

NUVIA PLUS: **Acristalamiento** • *Glazing • Vitrage • Vetratura*						
	Junta exterior *Outer gasket Joint extérieur Guarnizione esterna*	**Asiento vidrio** *Glass support base Base d'appui vitrage Base di appoggio vetro*		**Junta interior** *Inner gasket Joint intérieur Guarnizione interna*	**Cuña** • *Glass setting block Cale de vitrage • Blocco vetro*	
	Código • *Code Code • Codice*	**Código** • *Code Code • Codice*	**Cantidad** • *Quantity Quantité • Quantità*	**Código** • *Code Code • Codice*	**Código** • *Code Code • Codice*	**Cantidad** • *Quantity Quantité • Quantità*
Vidrio 8+8.4 *8+8.4 Glass Verre 8+8.4 Vetro 8+8.4*	90130033	90130052	1 cada 200 mm	90130034	90130050	1 cada 200 mm
Vidrio 10+10.4 *10+10.4 Glass Verre 10+10.4 Vetro 10+10.4*					90130051	

Vidrio	x1	Vertical con drenaje	Hv=H-35
		Vertical	Hv=H-30
		Horizontal	Hv=H+100

e=17.52mm	Cuña 8+8.4	90130050	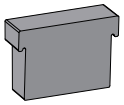	L/200
e=21.52mm	Cuña 10+10.4	90130051		

***Para iluminación LED emplear junta entre vidrios - 90130060**
**Use inter-glass gasket for LED lighting*
**Utiliser un joint entre verres pour l'éclairage LED*
**Utilizzare una guarnizione tra vetri per illuminazione LED*

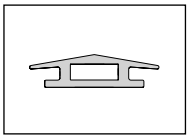

NUVIA PLUS: Desglose elementos (Vertical con drenaje) • *NUVIA PLUS: Breakdown of components (vertical with drainage)*
NUVIA PLUS: Détail des éléments (vertical avec drainage) • *NUVIA PLUS: Dettaglio elementi (verticale con drenaggio)*

Perfiles • *Profiles • Profils • Profili*			**Barras** • *Bars Barres • Barras*	**Medidas (mm)** • *Measurements Mesures • Misuras*
Perfil U PLUS MV	90130061	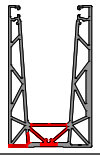	x1	L
Drenaje	90130057	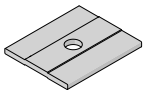	L/250	

Accesorios • *Accessories • Accessoires • Accessori*			**Cantidades** • *Quantities Quantités • Quantità*
Asiento Vidrio	90130052	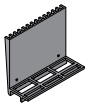	L/200
Tapa perfil U PLUS 71x120 mm	90130069		x2
Junta exterior	90130033		L
Junta interior	90130034	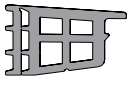	L

NUVIA PLUS: Desglose elementos vertical • *NUVIA PLUS: Breakdown of vertical components*
NUVIA PLUS: Détail des éléments vertical • NUVIA PLUS: Dettaglio elementi verticale

Perfiles • *Profiles • Profils • Profili*			**Barras** • *Bars Barres • Barras*	**Medidas (mm)** • *Measurements Mesures • Misuras*
Perfil U PLUS MV	90130061	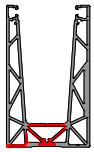	x1	L

Accesorios • *Accessories • Accessoires • Accessori*			**Cantidades** • *Quantities Quantités • Quantità*
Asiento Vidrio	90130052	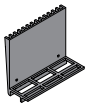	L/200
Tapa perfil U PLUS 71x120 mm	90130069		x2
Junta exterior	90130033		L
Junta interior	90130034	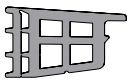	L

NUVIA PLUS: Desglose elementos horizontal • *NUVIA PLUS: Horizontal component breakdown*
NUVIA PLUS: Détail des éléments horizontaux • NUVIA PLUS: Dettaglio elementi orizzontali

Perfiles • *Profiles • Profils • Profili*			**Barras** • *Bars Barres • Barras*	**Medidas (mm)** • *Measurements Mesures • Misuras*
Perfil U PLUS MH	90130065	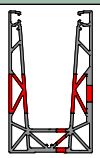	x1	L
Capota	90130039		x1	L

Accesorios • *Accessories • Accessoires • Accessori*			**Cantidades** • *Quantities Quantités • Quantità*
Asiento Vidrio	90130052	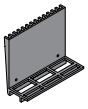	L/200
Tapa perfil U PLUS capota 73x124 mm	90130071		x2
Junta exterior	90130033		L
Junta interior	90130034	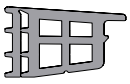	L

03 Instalación en ubicación final • *Installation at final location*
Installation sur le site final • Installazione nella sede finale

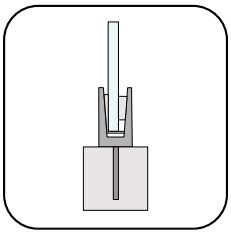

1a.

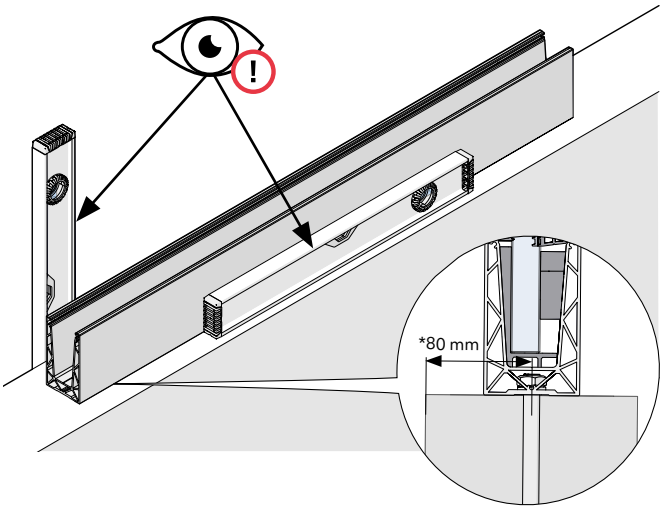

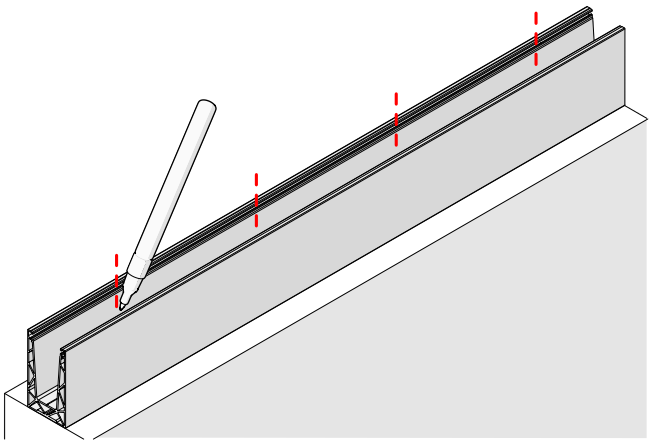

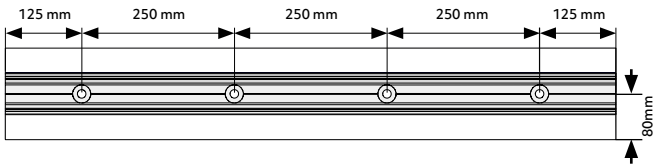

2a.

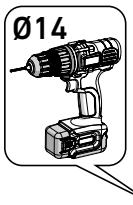

*Recomendado, no suministrado
*Recommended, not supplied
*Recommandé, non fourni
*Raccomandato, non fornito



M12x125
DIN 975

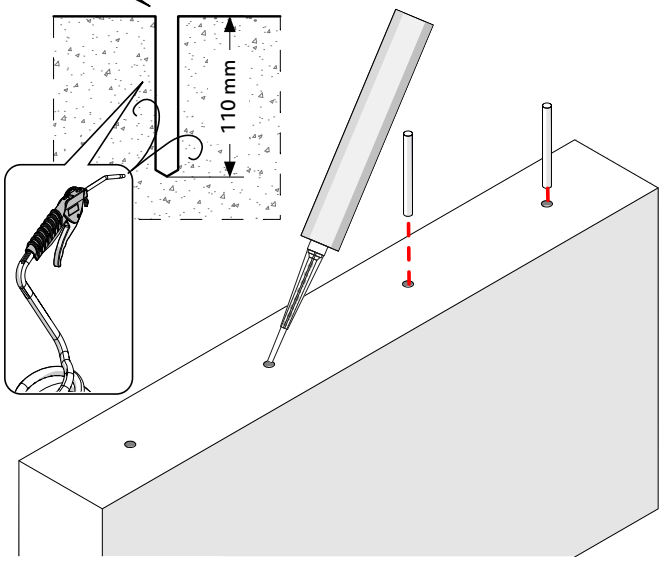

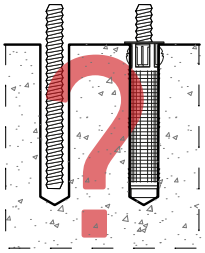



*Consultar proveedor
*Check with supplier
*Consulter le fournisseur
*Consultare il fornitore

3a.



M12
DIN 934
DIN 125

*Recomendado, no suministrado
*Recommended, not supplied
*Recommandé, non fourni
*Raccomandato, non fornito

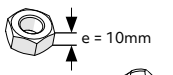

*Fijatuercas
*Lock nut
*Écrou frein
*Dado autobloccante

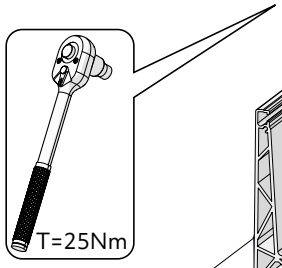

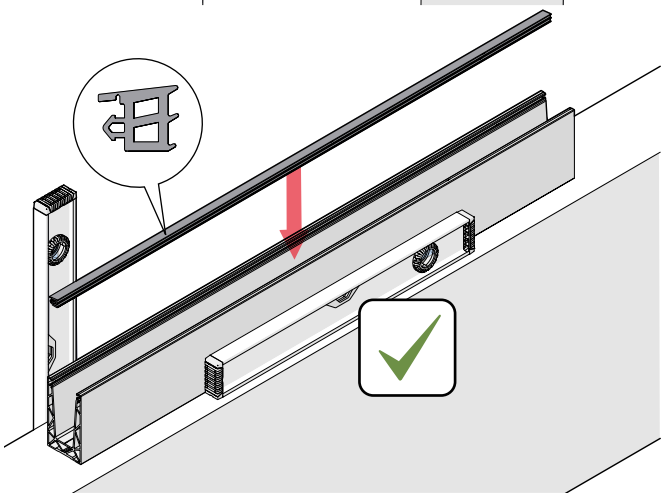

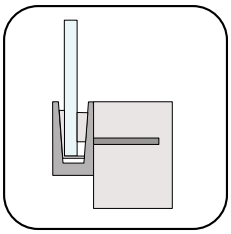

1b.

2b.

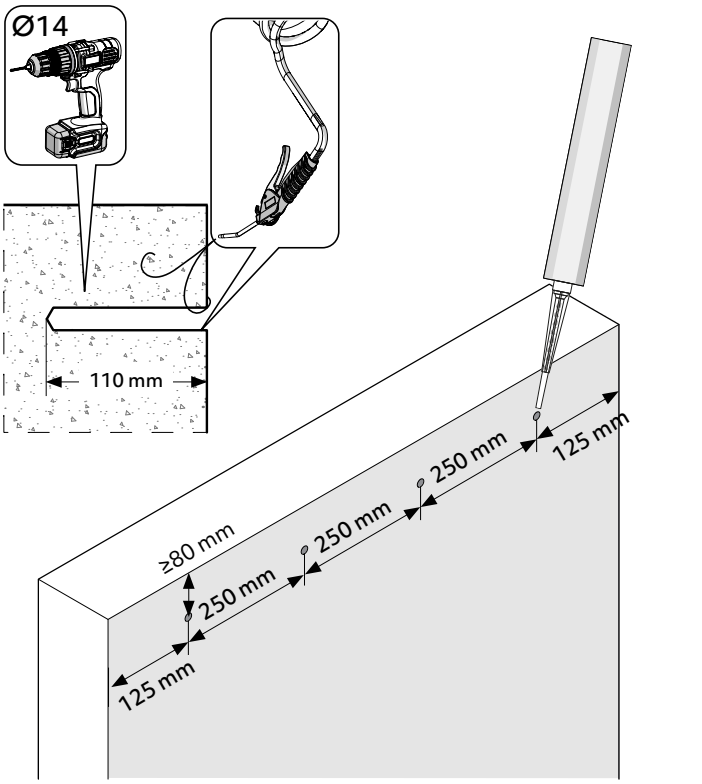

3b.



M12x125
DIN 975

*Recomendado, no suministrado
*Recommended, not supplied
*Recommandé, non fourni
*Raccomandato, non fornito

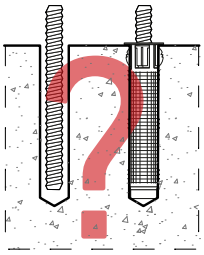



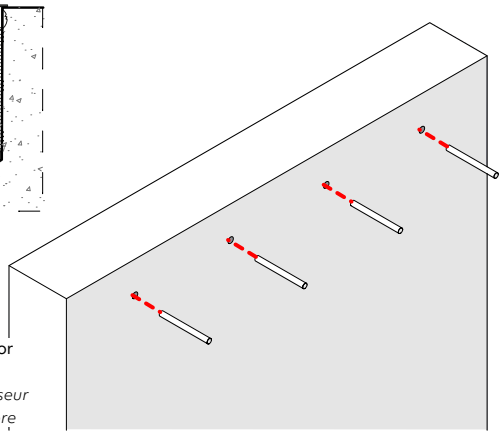

*Consultar proveedor
*Check with supplier
*Consulter le fournisseur
*Consultare il fornitore

4b.



M12
DIN 934
DIN 125

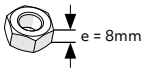

*Recomendado, no suministrado
*Recommended, not supplied
*Recommandé, non fourni
*Raccomandato, non fornito

*Fijatuercas
*Lock nut
*Écrou frein
*Dado autobloccante

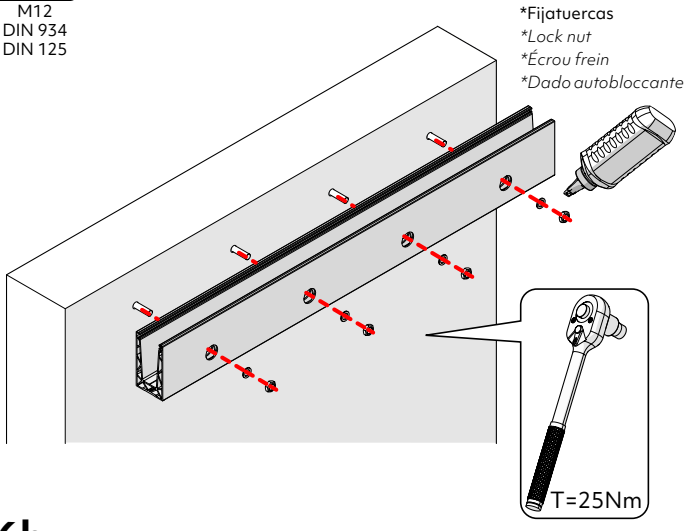

5b.

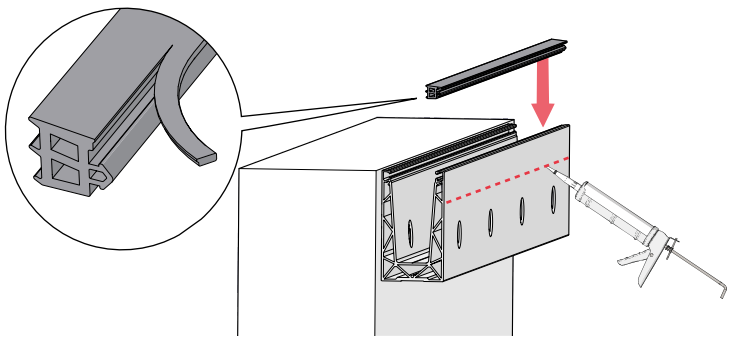

6b.

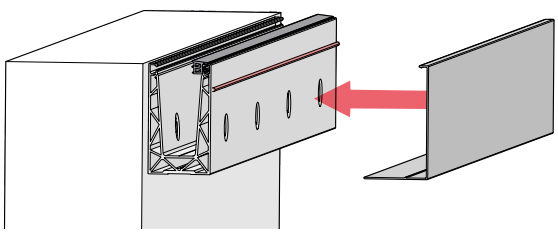

7.

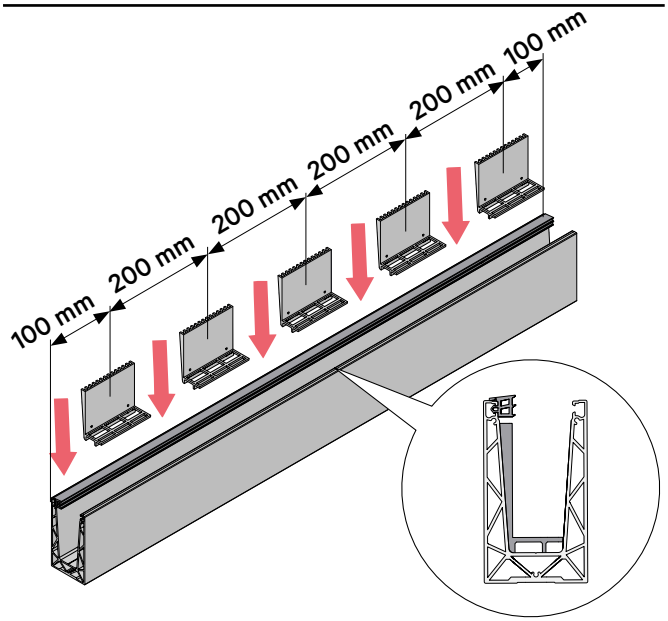

8.

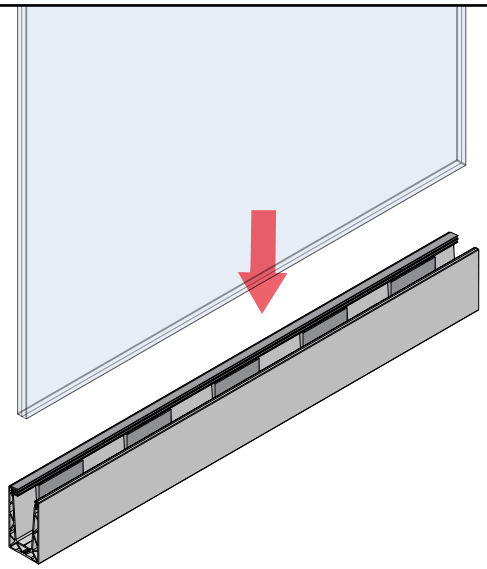

9.

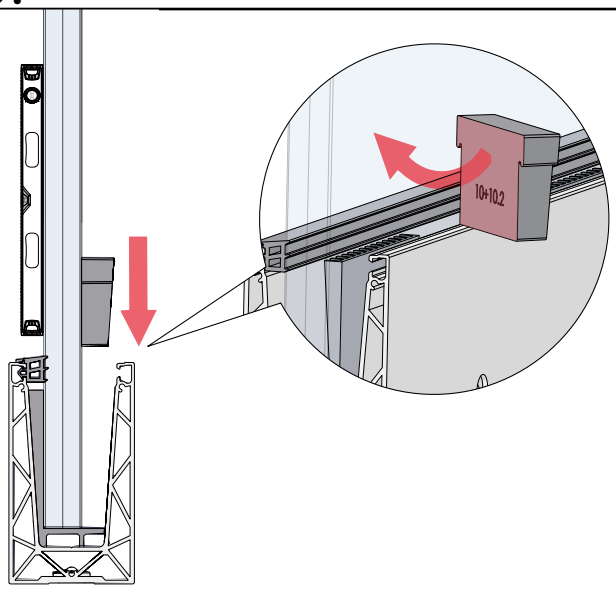

10.

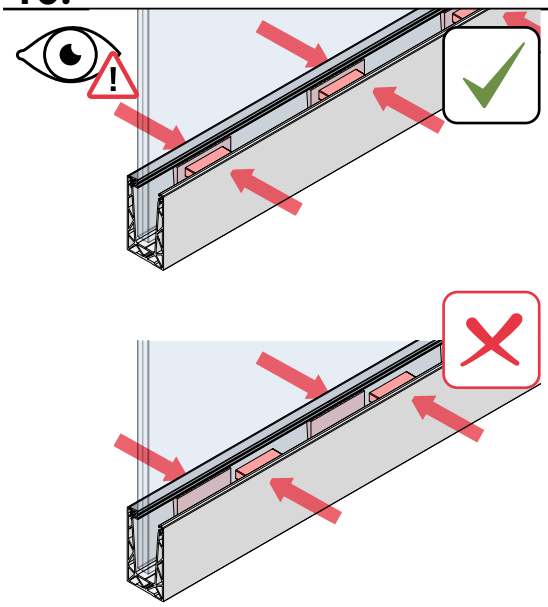

11.

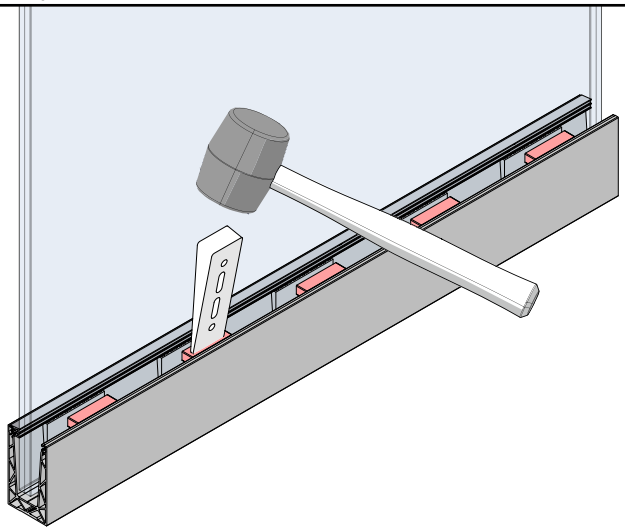

12.

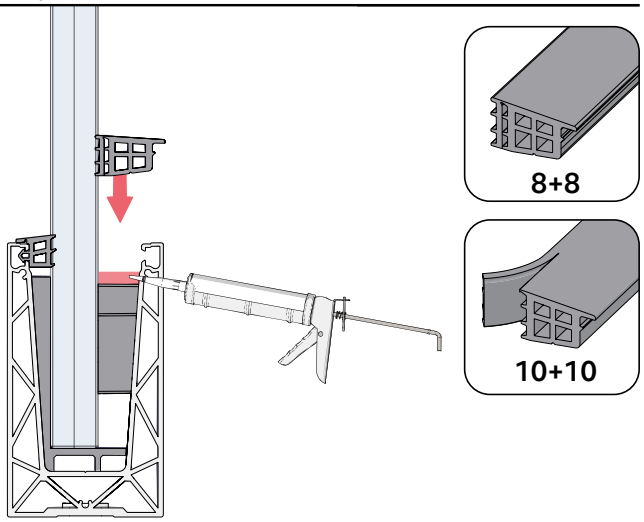

13.

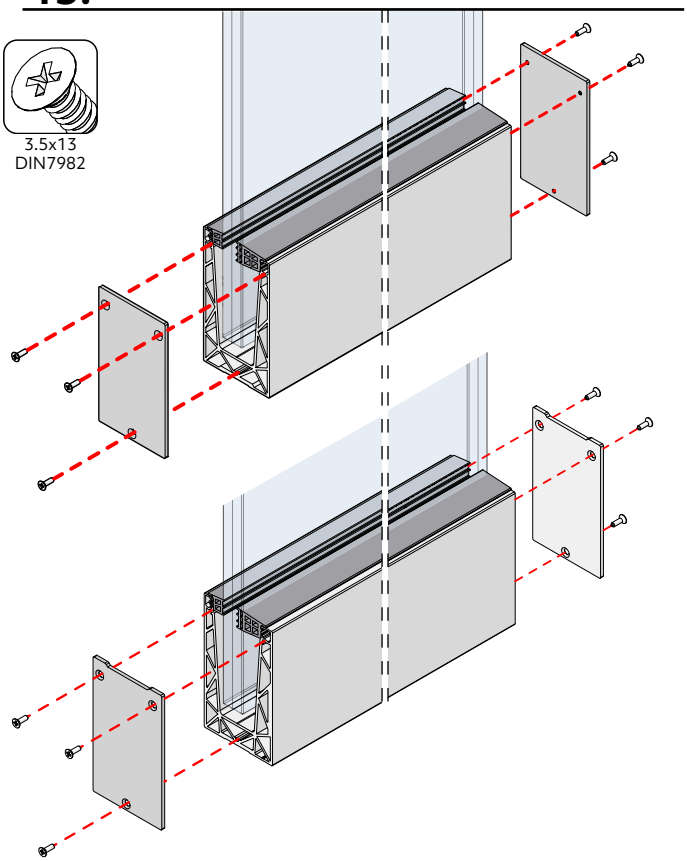

14.

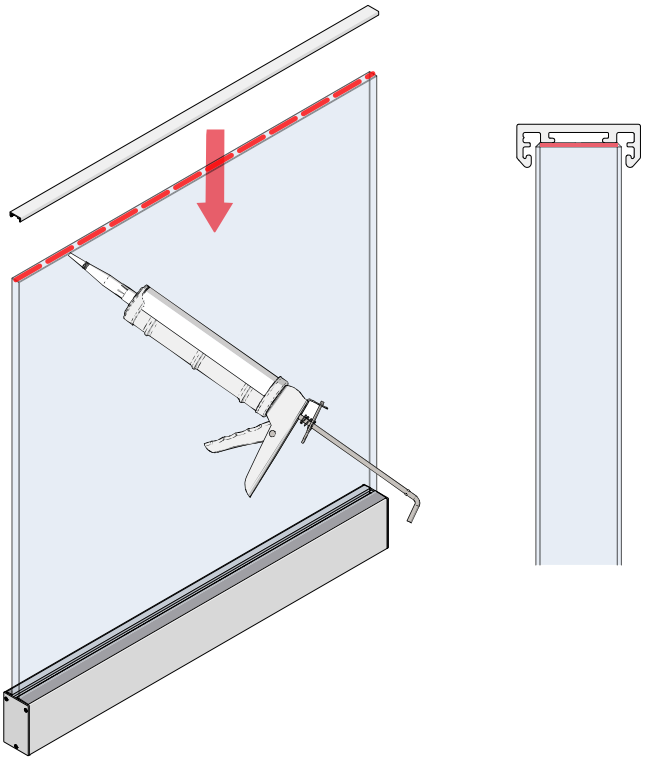

04 Instalación con drenaje (opcional) • *Installation with drainage (optional) Installation avec drainage (optionnel) • Installazione con drenaggio (opzionale)*

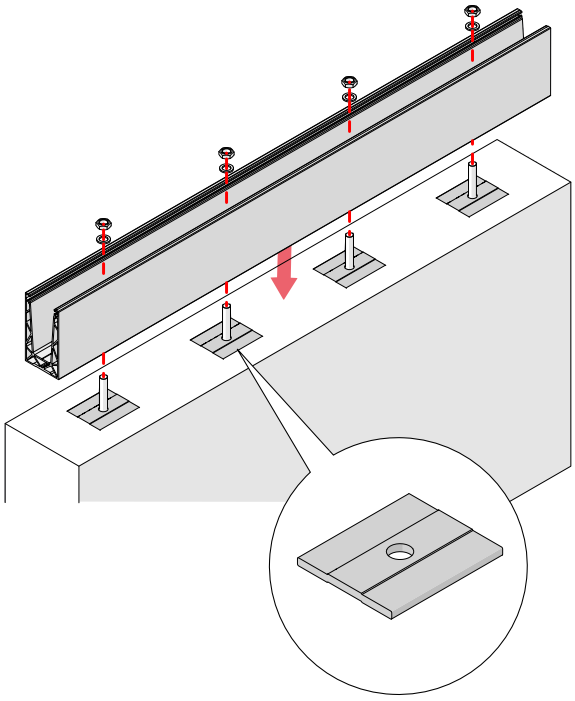

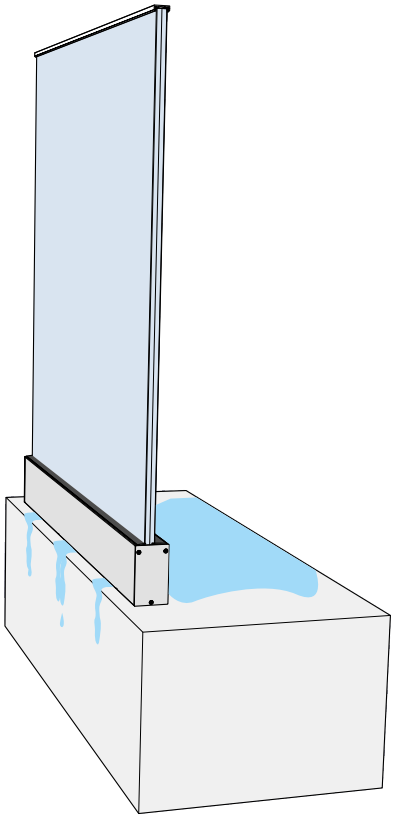

04.2 NUVIA PLUS: Componentes del sistema • *NUVIA PLUS: System components*
NUVIA PLUS: Composants du système • NUVIA PLUS: Componenti del sistema

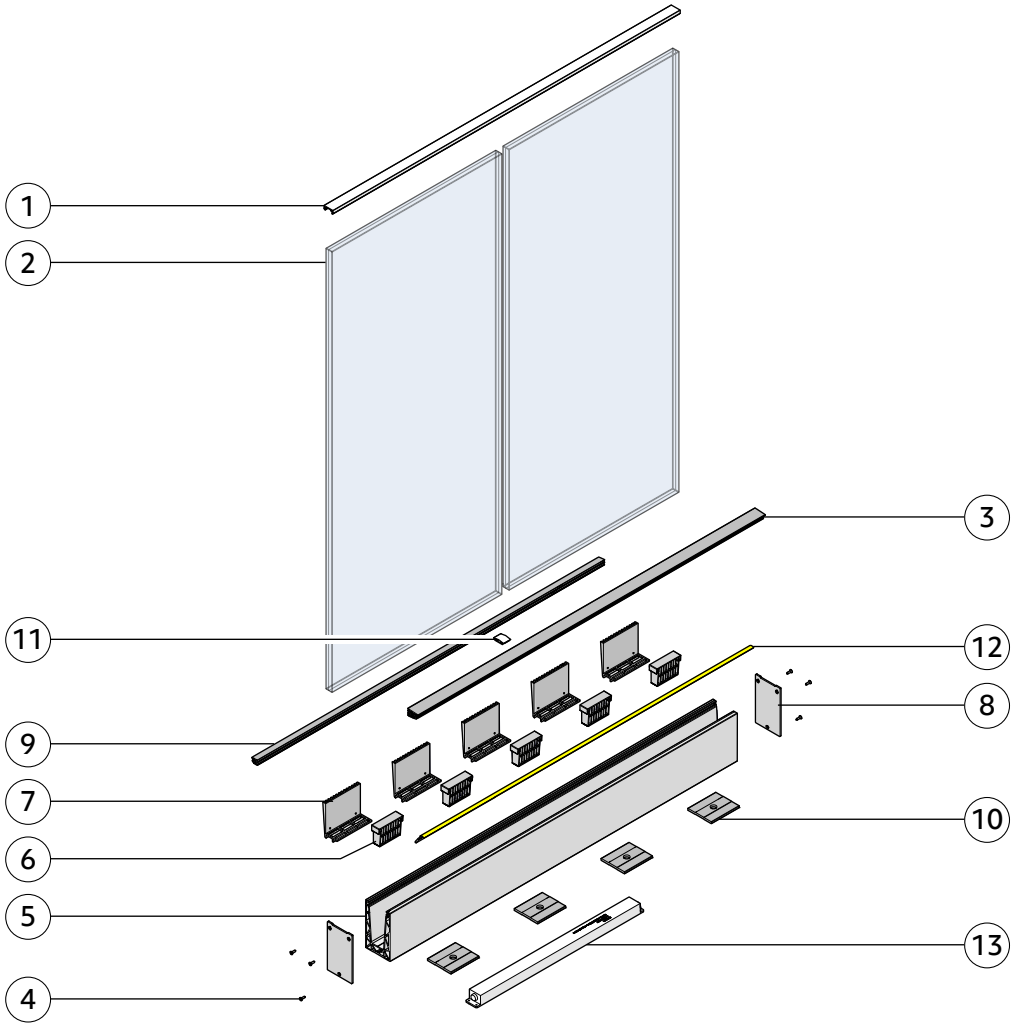

Ejemplo barandilla Perfil U PLUS. Anclaje vertical, 10+10.4mm con ilmuniación LED
Example balustrade U PLUS profile, vertical anchoring, 10+10.4 mm with LED lighting
Exemple garde-corps Profilé en U PLUS, fixation verticale, 10+10.4 mm avec éclairage LED
Esempio parapetto Profilo a U PLUS, ancoraggio verticale, 10+10.4 mm con illuminazione LED

	Código • *Code* *Code • Codice*	**Descripción** • *Description* *Description • Descrizione*
1	90130007	**Pasamanos V20** • *V20 handrail • Main courante V20 • Corrimano V20*
2	-	**Vidrio templado 10+10.4 mm** • *10+10.4 mm tempered glass* *Verre trempé 10+10.4 mm • Vetro temperato 10+10.4 mm*
3	90130034	**Junta interior** • *Inner gasket • Joint intérieur • Guarnizione interna*
4	80210269	**Tornillo R/chapa 3,5x13 DIN7982 INOX A4** • *3.5×13 R/sheet screw DIN7982 A4 stainless steel* *Vis tôle/R 3,5×13 DIN7982 inox A4 • Vite R/lamiera 3,5×13 DIN7982 inox A4*
5	90130061	**MTS Perfil U PLUS mecanizado vertical drenaje** • *MTS U PLUS profile vertical machining with drainage* *Profilé en U PLUS MTS usinage vertical avec drainage • Profilo a U PLUS MTS lavorazione verticale con drenaggio*
6	90130051	**Cuña 10+10.4** • *Glass setting block 10+10.4 • Cale de vitrage 10+10.4 • Blocco vetro 10+10.4*
7	90130052	**Asiento vidrio** • *Glass support base • Base d'appui vitrage • Base di appoggio vetro*
8	90130069	**Tapa perfil U PLUS** • *U PLUS profile end cap • Embout de profilé en U PLUS • Tappo per profilo a U PLUS*
9	90130033	**Junta exterior** • *Outer gasket • Joint extérieur • Guarnizione esterna*
10	90130057	**Drenaje** • *Drainage • Drainage • Drenaggio*
11	90130060	**Junta intermedia** • *Intermediate gasket • Joint intermédiaire • Guarnizione intermedia*
12	80142625	**Tira LED IP65** • *IP65 LED strip • Bande LED IP65 • Striscia LED IP65*
13	80143555	**Fuente de alimentación** • *Power supply • Alimentation électrique • Alimentatore*

05 Instalación iluminación LED (opcional) • *LED lighting installation (optional)*
Installation de l'éclairage LED (optionnel) • Installazione illuminazione LED (opzionale)

1.

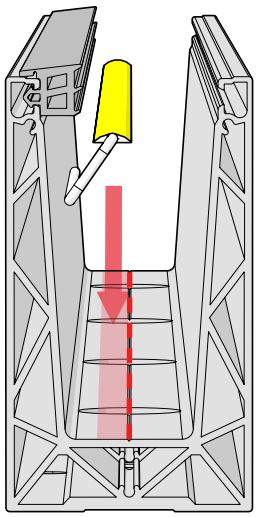

2.

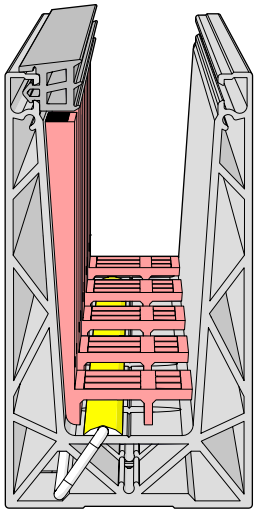

3.

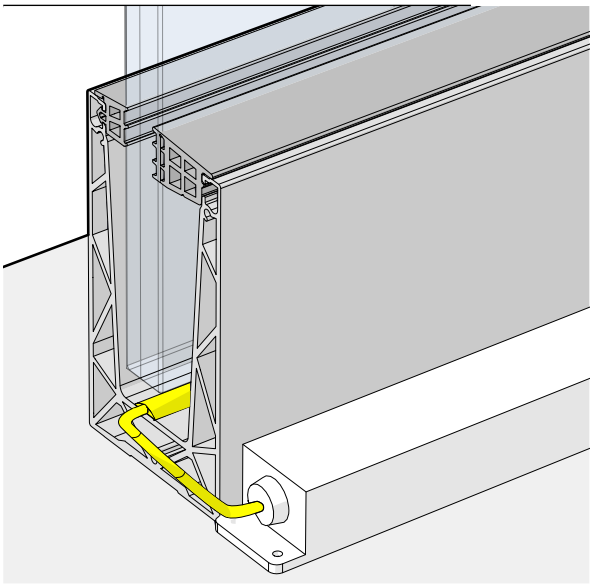

4.

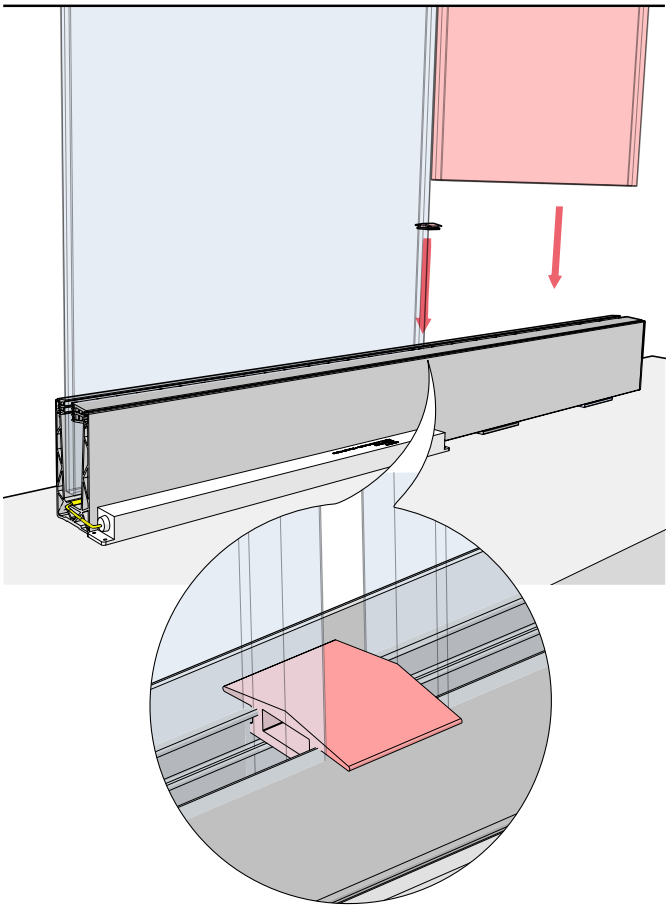

5.



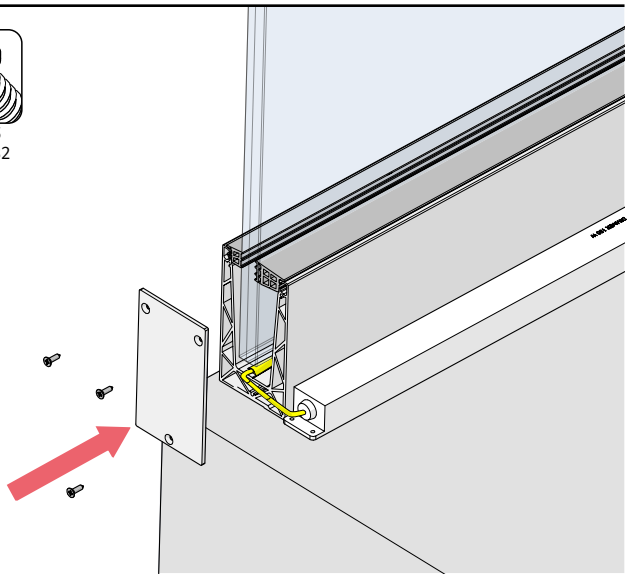

6.

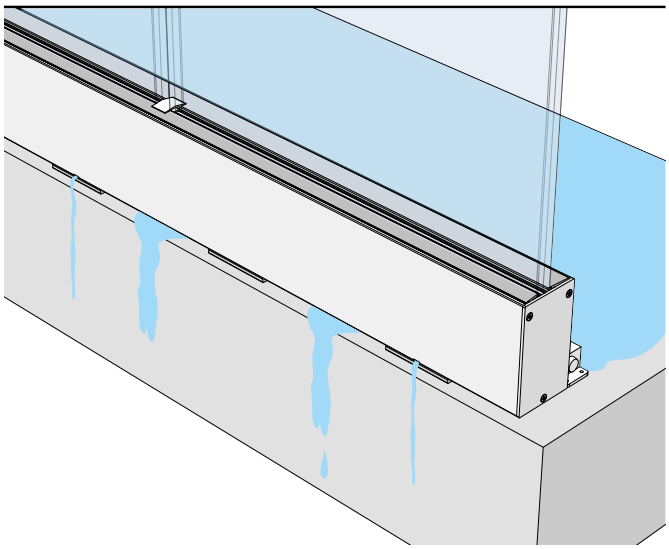

Fuente de alimentación máx. 150W (18m LED máx.)

Power supply max. 150W (18m LED max.)
Alimentation max. 150W (18m de LED max.)
Alimentatore max. 150W (18m LED max.)

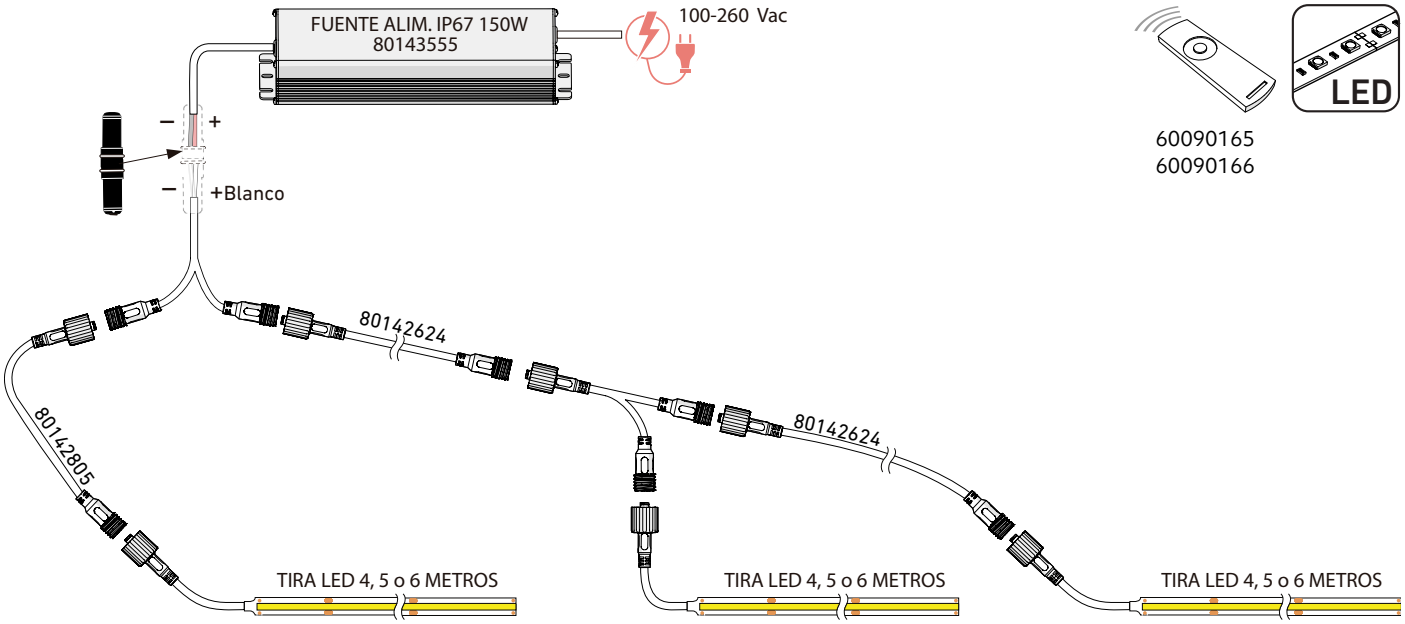

ON/OFF Gaviota máx. 150W (18m LED máx.)

ON/OFF Gaviota max. 150W (18m LED max.)
ON/OFF Gaviota max. 150W (18m de LED max.)
ON/OFF Gaviota max. 150W (18m LED max.)

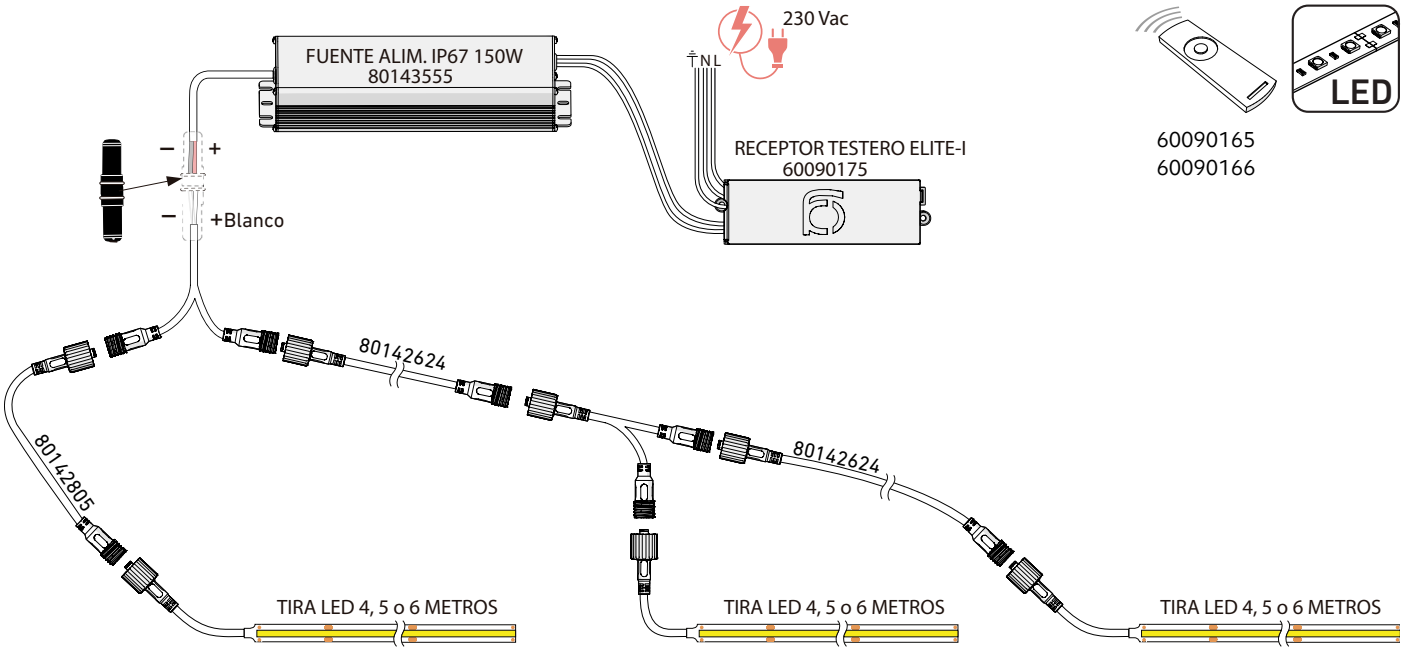

Control + Dimmer Gaviota máx. 150W (18m LED máx.)

Gaviota control + dimmer max. 150W (18m LED max.)
Commande + variateur Gaviota max. 150W (18m de LED max.)
Controllo + dimmer Gaviota max. 150W (18m LED max.)

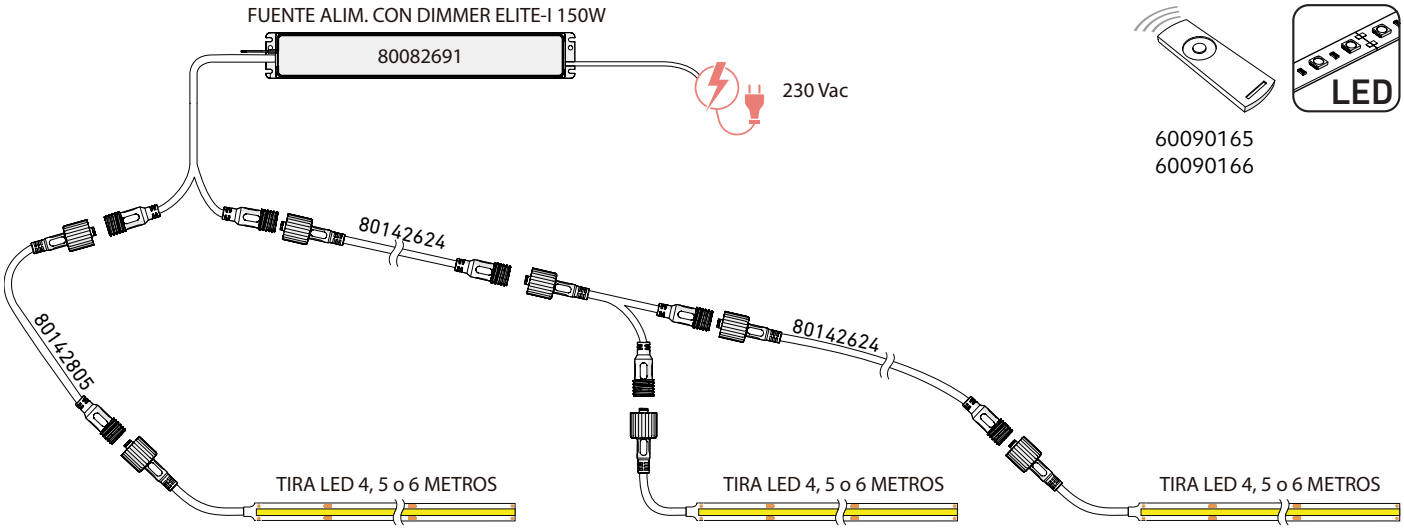

	Código • *Code* *Code • Codice*	**Descripción** • *Description* *Description • Descrizione*
1	80142625	**Tira de LED blanco 4M, 8W** • *4M white LED strip, 8W • Bande LED blanche 4M, 8W • Striscia LED bianca 4M, 8W*
2	80142626	**Tira de LED blanco 5M, 8W** • *5M white LED strip, 8W • Bande LED blanche 5M, 8W • Striscia LED bianca 5M, 8W*
3	80142627	**Tira de LED blanco 6M, 8W** • *6M white LED strip, 8W • Bande LED blanche 6M, 8W • Striscia LED bianca 6M, 8W*

	Código • *Code* *Code • Codice*	**Descripción** • *Description* *Description • Descrizione*
1	80142805	**Cable extensión blanco L=3M** • *White extension cable, L = 3M* *Câble rallonge blanc, L = 3M • Cavo di prolunga bianco, L = 3M*
2	80142623	**Cable extensión blanco L=5M** • *White extension cable, L = 5M* *Câble rallonge blanc, L = 5M • Cavo di prolunga bianco, L = 5M*
3	80142624	**Cable extensión blanco L=7M** • *White extension cable, L = 7M* *Câble rallonge blanc, L = 7M • Cavo di prolunga bianco, L = 7M*
4	801444165	**Cable tipo T conector STD** • *T-type cable with standard connector* *Câble en T avec connecteur standard • Cavo a T con connettore standard*

	Código • *Code* *Code • Codice*	**Descripción** • *Description* *Description • Descrizione*
1	60090165	**Emisor ELITE 1 canal** • *ELITE transmitter 1 channel • Émetteur ELITE 1 canal • Trasmettitore ELITE 1 canale*
2	60090166	**Emisor ELITE 15 canales** • *ELITE transmitter 15 channels • Émetteur ELITE 15 canaux • Trasmettitore ELITE 15 canali*

glass.
by gaviota

GLASS
Calle de la Térmica, 4
03638 Salinas (Alicante) - España / Spain
Tel. (+34) 965 357 674 • (+34) 682 024 864
soporte@glassbygaviota.com - hola@glassbygaviota.com
www.glassbygaviota.com

GLASS • 03-2025 © COPYRIGHT RESERVED