glass. by gaviota

CLIMATIKA

ENTRE PAREDES • *BETWEEN WALLS*
ENTRE MURS • TRA PARETI

MÓDULOS SIMPLE Y MÚLTIPLE • *SIMPLE AND MULTIPLE MODULES*
MODULES SIMPLES ET MULTIPLES • MODULI SEMPLICI E MULTIPLI

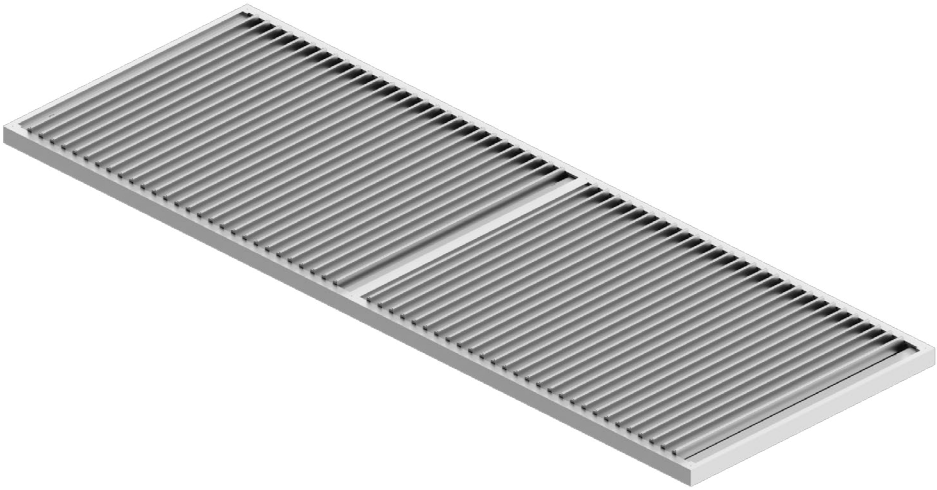

E **Manual de Instalación**

F *Manuel d'Installation*

GB *Assembly Instructions*

I *Manuale di Installazione*

E **Advertencias de seguridad**
GB *Safety warnings*
F *Avertissement de sécurité*
I *Avvertence e note di sicurezza*

E
- Leer detenidamente estas instrucciones de montaje antes de cualquier uso y conservarlas después de la instalación..
- El no respetar las instrucciones de montaje, uso y especificaciones técnicas del artículo, así como excederse en los rangos de uso máximos especificados (pesos, etc...), significará la exclusión de la Política de Garantía y de Servicio Postventa de Gaviota Simbac, S.L.

GB
- *Read carefully the assembly instructions before installing.*
- *Failure to follow the assembly instructions, use conditions and technical specifications of the article, as well as excessing the specified máximum use ranges (weights, etc ...), will mean the exclusión of the Warranty and After Sales Service Policy of Gaviota Simbac, S.L.*

F
- *Lire attentivement les instructions de montage avant de procéder à l'installation.*
- *maximus spécifiés (poids, etc...), sera motif d'exclusion de la Politique de Garantió et Service Aprés-vente de Gaviota Simbac, S.L. Leggere queste istruzioni prima dell'uso e conservarle l'installazione.*

I
- *Leggere attentamente le istruzioni di montaggio prima di montare.*
- *La mancata osservanza delle istruzioni per il montaggio, l'uso, le specifiche tecniche di questo articolo, e degli intervalli che superano il massimo utilizzo specificato (pesi, ecc ...), significherá l'esclusione della Política della Garanzia e Servizio Post-Vendita GAVIOTA SIMBAC, S.L.*

Índice • *Index • Index • Indice*

01 **Información para la instalación** • *Installation Information*
Informations pour l'installation • Informazioni per l'installazione

02 **Sellado** • *Sealing*
Étanchéité • Sigillatura

03 **Esquemas de conexiones eléctricas** • *Electric wiring diagrams*
Schémas de connexions électriques • Schemi elettrici

04 **Montaje ejemplo con dos módulos** • *Example assembly with two modules*
Exemple de montage avec deux modules • Esempio di montaggio con due moduli

01 Información para la instalación • *Installation Information*
Informations pour l'installation • Informazioni per l'installazione

01.a Posición soportes unión pilar-suelo • *Position of column-floor joint brackets*
Position des supports union poteau-sol • Posizione dei supporti di unione pilastro-pavimento

Nota: el esquema se repite por cada módulo que se instale.
Para obtener dimensiones de corte de perfiles se recomienda utilizar la calculadora informatizada correspondiente.

Note: diagrams are repeated for each module to be installed.
Use the relevant computer calculator to determine cutting dimensions.

Remarque: le schéma est répété pour chaque module à installer.
Pour obtenir les dimensions de coupe de profils, il est recommandé d'utiliser le calculateur correspondant (fichier excel).

Nota: lo schema si ripete per ogni modulo che si andrà a installare.
Per ottenere le dimensioni di taglio dei profili, si consiglia di utilizzare lo strumento di calcolo informatizzato dedicato.

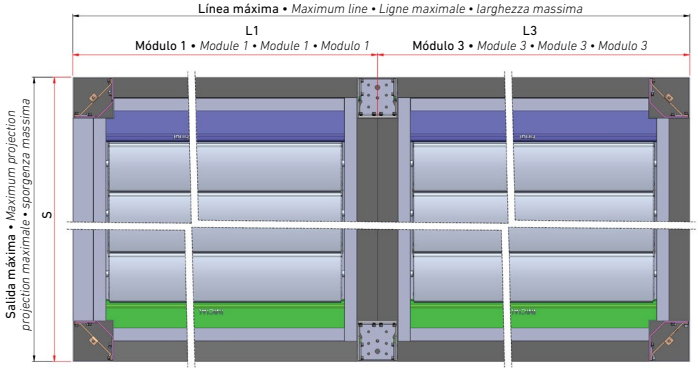

S = Salida • *Projection • Projection • Sporgenza*
L = Línea • *Width • Ligne • Larghezza*

L1 = Extremo izquierdo • *Left end •Extrémité gauche • Estremità sinistra*
L3 = Extremo derecho • *Right end • Extrémité droite • Estremità destra*
L2 = Interior • *Interior • Intérieur • Interno*

Este sistema tiene dos variantes:
- Entre paredes
- Apoyado en una estructura ajena.

This system has two variants:
- *Between walls*
- *Supported by a separate structure.*

Ce système comporte deux variantes :
- *Entre murs*
- *Soutenu par une structure étrangère.*

Questo sistema ha due varianti:
- *Tra le pareti*
- *Sostenuto da una struttura esterna.*

01.b **Posición taladros viga pared** • *Position of wall beam holes*
Position trous poutre mur • Posizione dei fori delle traverse a parete

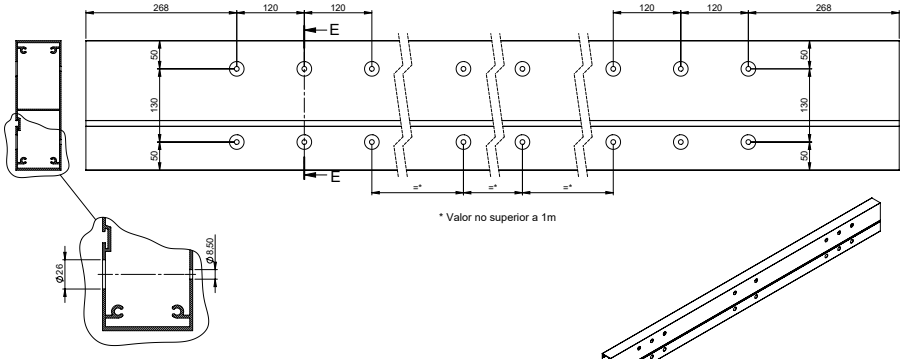

Nota: Repartir los taladros a lo largo del perfil. *La distancia entre centros no debe superar 900mm.

*Note: Distribute the holes along the profile. *The distance between centres should not exceed 900mm.*

*Remarque : Répartissez les trous le long du profil. *La distance entre les centres ne doit pas dépasser 900*

*Nota: Distribuire i fori lungo il profilo. *La distanza dai centri non deve essere superiore ai 900mm.*

01.c **Recomendaciones** • *Recommendations*
Recommandations • Consigli

Nota importante: Tras la lluvia se aconseja realizar una parada de las lamas a 90º.

Important note: *After rain, it is advisable to stop the louvers at 90º.*

Remarque importante : *Après la pluie, il est conseillé d'arrêter les lames à 90º.*

Nota importante: *Dopo la pioggia, si consiglia di fermare le lame a 90º.*

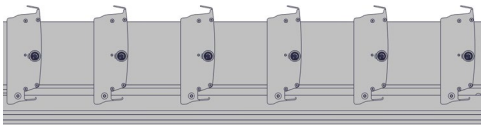

02 **Sellado** • *Sealing*
Étanchéité • Sigillatura

02.a **Componentes** • *Components*
Composants • Componenti

Componentes sellantes a usar
- Polímero.
- Masilla de polímero.
- Silicona para exteriores.

Aplicación del sellante
- Cordón o capa continuo, sin interrupciones.
- Si es cordón de silicona, que no sea excesivo ni escaso, entre 3 y 6mm de grosor.
- Repasar el sellante, bien con el dedo humedecido en agua jabonosa o con una espátula esquinera, cuando se trate de una unión entre dos perfiles.

Sealing components to be used
- *Polymer.*
- *Polymer putty.*
- *Silicone for outdoors.*

Sealant application
- *Continuous bead or layer, without gaps.*
- *If it is a silicone bead, it should not be too thick or too thin, between 3 and 6mm.*
- *If it is a joint between two profiles, apply the sealant either with a finger dipped in soapy water or with a corner spatula.*

Composants d'étanchéité à utiliser
- *Polymère.*
- *Mastic de polymère.*
- *Silicone pour extérieurs.*

Application du mastic
- *Cordon ou couche continue, sans interruptions.*
- *S'il s'agit d'un cordon en silicone, il ne doit être ni trop épais ni trop fin, entre 3 et 6 mm.*
- *S'il y a un joint entre deux profils, appliquez le mastic soit avec un doigt trempé dans de l'eau savonneuse, soit avec une spatule d'angle.*

Componenti sigillanti da utilizzare
- *Polimero.*
- *Mastice di polimero.*
- *Silicone per uso esterno.*

Applicazione del sigillante
- *A filo o strato continuo, senza interruzioni.*
- *In caso di silicone a filo, che presenti uno spessore tra 3 e 6 mm.*
- *In caso di unione tra due profili, ripassare il sigillante con il dito leggermente bagnato con acqua e sapone o con una spatola ad angolo.*

Nota importante: es imprescindible un mantenimiento para el correcto desagüe del canalón; limpiar las espumas de manera frecuente.

Important note: *maintenance is essential for gutter to drain properly; clean the foams frequently.*

Remarque importante : *l'entretien est essentiel pour le bon drainage de la gouttière ; nettoyez fréquemment la mousse.*

Nota importante: *affinché la grondaia possa scolare correttamente è necessaria una buona manutenzione; rimuovere regolarmente le schiume.*

02.b **Perfil Viga** • *Beam profile*
Profil Poutre • Perfil Viga

E **Paso 1.** Durante el ensamblaje de la estructura, sellar extremo de vigas donde se instalen los cerramientos. Rematar bien por lados interiores, para que no estorbe durante la instalación del resto de perfiles, apli-car sellante de nuevo de ser necesario. Exterior limpio.

GB *Step 1.* *When assembling the structure, seal the ends of the beams where the enclosures are installed. Finish the inside properly, so that it does not get in the way when installing the rest of the profiles, re-apply sealant if necessary. Clean exterior.*

F *1.* *Pendant l'assemblage de la structure, scellez l'extrémité des poutres où sont installées les fermetures. Terminez correctement l'intérieur, afin de faciliter la pose du reste des profils. Réappliquez du mastic si nécessaire. Extérieur propre.*

I *Fase 1.* *Durante l'assemblaggio della struttura, sigillare l'estremità delle traverse in cui vanno installati i serramenti. Rifinire correttamente i lati interni, affinché non rappresenti un ostacolo durante l'installazione del resto dei profili, applicare nuovamente il sigillante se necessario. Esterno pulito.*

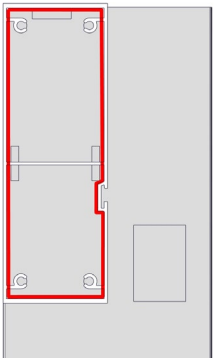

02.c **Perfil viga varios módulos** • *Multi-module beam profile*
Profil poutre à plusieurs modules • Profilo traversa multi-modulo

E **Paso 1.** Colocar la silicona lo más arriba posible, sin que sobresalga por la parte superior.

GB *Step 1.* *Place the silicone as high as possible, without protruding from the top.*

F *1.* *lacer le silicone le plus haut possible, sans qu'elle ne dépasse de la partie supérieure.*

I *Fase 1.* *Mettere il silicone il più alto possibile senza che fuoriesca dalla parte superiore.*

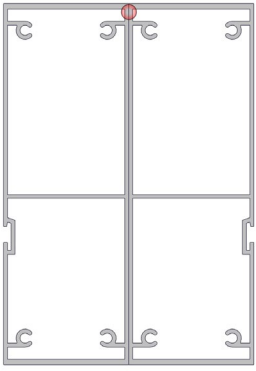

02.d **Longitudinal en porta lamas** • *Longitudinal in louver holder Longitudinal dans porte-lames • Longitudinale nel portalame*

E **Paso 1.** **No visible desde el exterior, por encima de los tornillos de sujeción.**

GB *Step 1.* *Not visible from the outside, above the fastening screws.*

F *1.* *Non visible de l'extérieur, au-dessus des vis de fixation.*

I *Fase 1.* *Non visibile dall'esterno, al di sopra delle viti di fissaggio.*

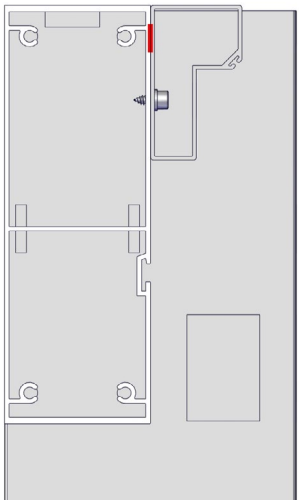

NOTA: Colocar el cordón en perfil porta lamas, antes de fijarlo en la viga.

NOTE: Apply the bead to the louver holder profile before fixing it to the beam.

REMARQUE : Placez le cordon sur le profil porte-lames avant de le fixer à la poutre.

NOTA: Posizionare il filo sul profilo portalame, prima di fissarlo alla traversa.

02.e **Longitudinal en porta lama fija** • *Longitudinal in fixed louver holder Longitudinale dans porte-lames fixe • Longitudinale nel portalama fisso*

E **Paso 1.** **No visible desde el exterior, por encima de los tornillos de sujeción.**

GB *Step 1.* *Not visible from the outside, above the fastening screws.*

F *1.* *Non visible de l'extérieur, au-dessus des vis de fixation.*

I *Fase 1.* *Non visibile dall'esterno, al di sopra delle viti di fissaggio.*

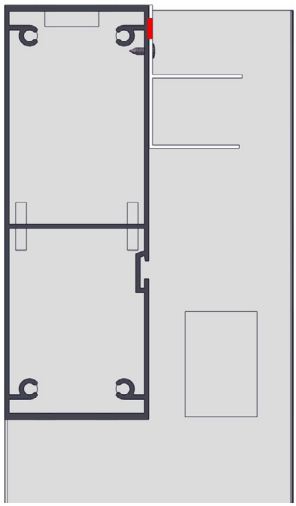

NOTA: Colocar el cordón en perfil Soporte Lama Fija, antes de fijarlo en la viga.

NOTE: Apply the bead on the Fixed Louver Support profile, before fixing it to the beam.

REMARQUE : Placez le cordon sur le profil Support Lame Fixe, avant de le fixer à la poutre.

NOTA: Posizionare il filo sul profilo di supporto a lama fissa, prima di fissarlo alla traversa.

02.f **Canalón viga** • *Gutter beam*
Gouttière poutre • Grondaia traversa

E **Paso 1.** Colocar dos cordones:
- En el perfil canalón, lo más próximo posible al borde superior, en el propio perfil canalón (antes de colocarlo).
- En borde superior, sellar la unión entre los dos perfiles.

GB *Step 1.* *Apply two beads:*
- *On the gutter profile, as close as possible to the upper edge, on the gutter profile itself (before fitting).*
- *On the upper edge, seal the joint between the two profiles.*

F *1.* *Placez deux cordons :*
- *Sur le profil de la gouttière, le plus près possible du bord supérieur, sur le profil de la gouttière lui-même (avant le montage).*
- *Au niveau du bord supérieur, scellez le joint entre les deux profils.*

I *Fase 1.* *Collocare due fili:*
- *Sul profilo della grondaia, il più vicino possibile al bordo superiore, nello stesso profilo della grondaia (prima di collocarlo).*
- *A livello del bordo superiore, sigillare l'unione tra i due profili.*

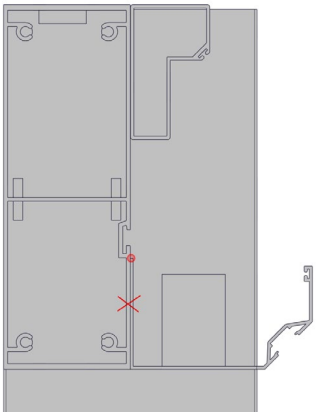

02.g **Extremo de Canalón** • *Gutter End*
Extrémité de la gouttière • Estremità della grondaia

E **Paso 1.**
- Por el interior.
- Por el exterior, cuidando de eliminar el exceso.

GB *Step 1.*
- *On the inside.*
- *On the outside, taking care to remove the excess.*

F *1.*
- *À l'intérieur.*
- *À l'extérieur, en prenant soin d'enlever l'excédent.*

I *Fase 1.*
- *All'interno.*
- *All'esterno, avendo cura di elimare l'eccesso.*

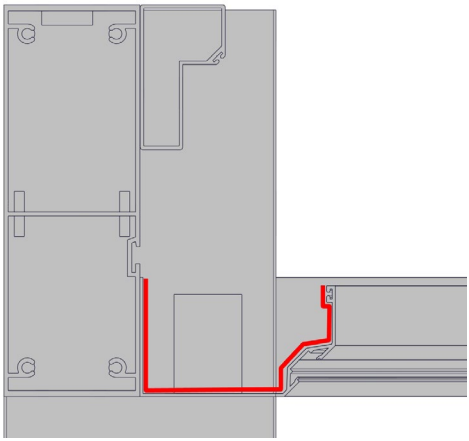

02.h **Sellar el extremo de la ranura de la viga**

Sealing the end of the beam groove
Sceller l'extrémité de la rainure de la poutre
Sigillare l'estremità della scanalatura della traversa

E **Paso 1.** **Una vez colocado en canalón, sellar el extremo de la ranura de la viga.**

GB *Step 1.* *Once the gutter is in place, seal the end of the beam groove.*

F *1.* *Une fois la gouttière en place, scellez l'extrémité de la fente de la poutre.*

I *Fase 1.* *Una volta posizionata la grondaia, sigillare l'estremità della scanalatura della traversa.*

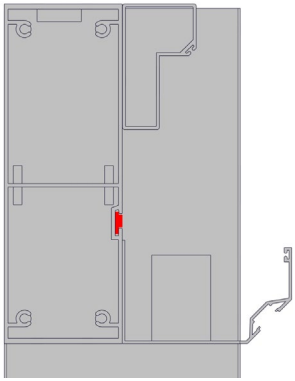

02.i **Sellar el paso de los cables led** • *Sealing the passage of the LED cables*
Sceller le passage des câbles led • Sigillare il passaggio dei cavi led

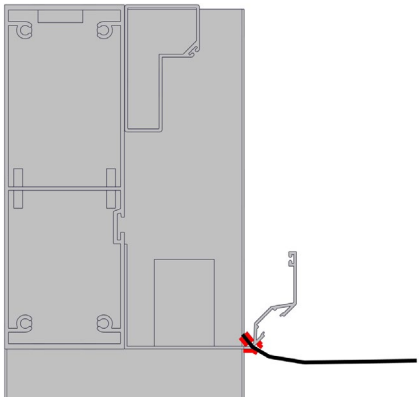

03 **Esquemas de conexiones eléctricas** • *Electric wiring diagrams*
Schémas de connexions électriques. • *Schemi elettrici*

03.a **Distribución global** • *Overall distribution*
Distribution électrique • *Distribuzione complessiva*

1. Motor • *Motor* • *Moteur* • *Motore*

OPCIONAL: • *OPTIONAL:* • *OPTIONNEL:* • *OPZIONALE:*

2. Iluminación perimetral ; canalón
2a. RGB
2b. Blanco

2. Perimeter lighting; guttering
2a. RGB
2b. White

2. Eclairage périmétrique : gouttière
2a. Ruban à LED RGB
2b. Ruban à LED Blanc

2. Illuminazione perimetrale; grondaia
2a. RGB
2b. Blanco

3. Iluminación en lama giratoria
3a. Tira Led RGB
3b. Foco

3. Rotating slat lighting
3a. RGB LED strip
3b. Focus

3. Eclairage de lame rotative
3a. Ruban à LED RGB
3b. Spot

3. Illuminazione su lamella orientabile
3a. Striscia LED RGB
3b. Faretto

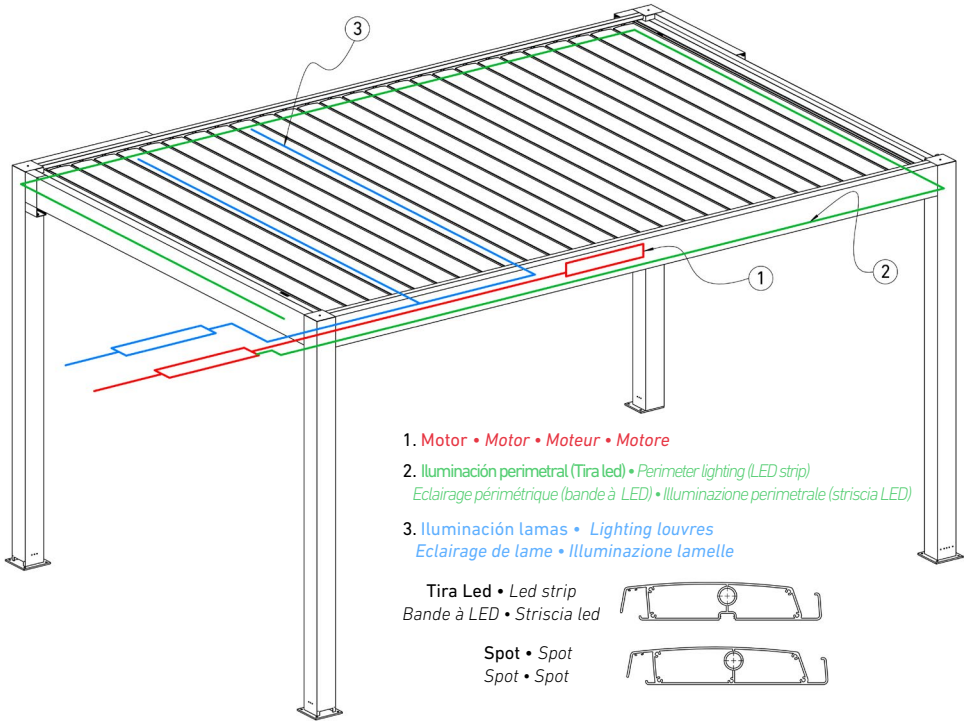

03.b Instalación de led en canalones. DISTRIBUCIÓN DE TIRAS LED. (Opcional)

Installation of LEDs in guttering: DISTRIBUTION OF LED STRIPS. (Optional)
Installation des LED dans les gouttières. Distribution de ruban à LED. (Optionnel)
Installazione di LED nelle grondaie: DISTRIBUZIONE DELLE STRISCE LED. (Opzionale)

E **Paso 1.** Planificar dimensionado de tiras de led según tamaño del sistema a montar, y distribución de estas según la longitud de los perfiles canalón. Se adjunta ejemplo de distribución sacando cables de alimentación por un único poste seco (ver solicitud fabricación).

GB *Step 1.* *Size LED strips in function of the size of the system to be installed and plan the distribution of LED strips in function of the length of the gutter profiles. Attached is an example layout where the power cables are ducted through a single dry post (see manufacturing request).*

F *Prévoir une longueur de ruban à LED et la répartition de celle-ci en fonction de la répartition des gouttières. Ci-dessous un exemple de distribution de tirage de câbles d'alimentation pour un seul poste sec (voir le formulaire de fabrication).*

I *Fase 1.* *Pianificare il dimensionamento delle strisce LED in base alle dimensioni dell'impianto da installare e la loro distribuzione in base alla lunghezza dei profili di grondaia. In allegato è riportato un esempio di distribuzione mediante trazione dei cavi di alimentazione attraverso un singolo palo a secco (vedi richiesta produzione).*

E **Paso 2.** Una vez verificado dónde va cada tramo, taladrar los canalones.

GB *Step 2.* *After checking the position of each section, drill the gutters.*

F *2.* *Une fois vérifiée où va chaque section, percer les gouttières.*

I *Fase 2.* *Dopo aver controllato la posizione di ogni sezione, forare le grondaie.*

E **Paso 3.** Proceder a la instalación de las tiras de led en cada perfil canalón según versión de estas:

GB *Step 3.* *Install LED strips in each gutter profile according to model:*

F *3.* *Procéder à l'installation des rubans à LED dans chaque profils de gouttière d'après la version ci-dessous :*

I *Fase 3.* *Procedere con l'installazione delle strisce LED in ogni profilo di grondaia secondo la loro versione:*

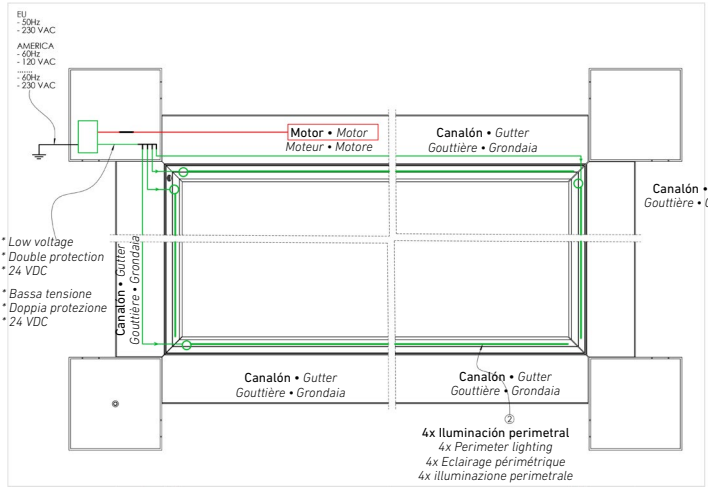

03.b1 **Iluminación perimetral: Canalón** • *Perimeter lighting Gutter*
Eclairage périmétrique : gouttière • Illuminazione perimetrale: Grondaia

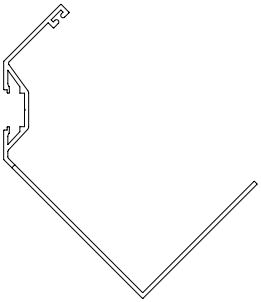

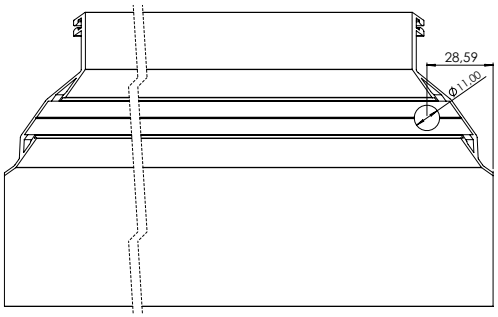

VERSIÓN RGB • *RGB VERSION*
VERSION RGB • VERSIONE RGB

Pasar cable por agujero y pegar tira de led al perfil canalón.
Pass the cable through the hole and glue the LED strip to the gutter profile.
Passer le câble par le trou et fixer le ruban à LED sur le profil de la gouttière.
Far passare il cavo attraverso il foro e incollare la striscia LED al profilo della grondaia.

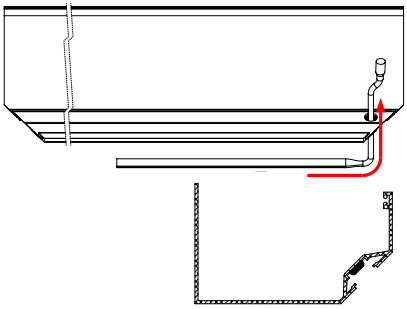

VERSIÓN BLANCO • *WHITE VERSION*
VERSION BLANC • VERSIONE BIANCO

Pasar tira de led por agujero y pegarla al perfil canalón.
Pass the LED strip through the hole and glue it to the gutter profile.
Passer le câble par le trou et fixer le ruban à LED sur le profil de la gouttière.
Far passare la striscia LED attraverso il foro e incollarla al profilo della grondaia.

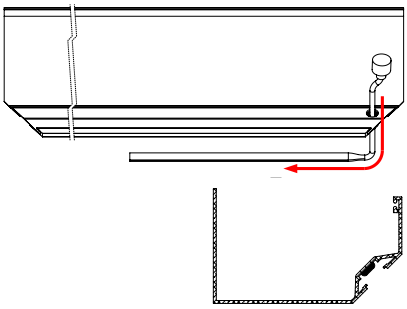

03.c1 Iluminación de lamas giratorias. Versión Tira de led. (Opcional)

Rotating louvre lighting. LED strip version. (Optional)
Eclairage des lames rotatives. Version rubans à LED. (Optionnel)
Illuminazione lamelle orientabili. Versione con striscia LED. (Opzionale)

E **Paso 1.** Taladrar lamas Led.

GB *Step 1. Drilling LED louvres*

F *1. Percer les lames LED*

I *Fase 1. Taladrar lamas Led.*

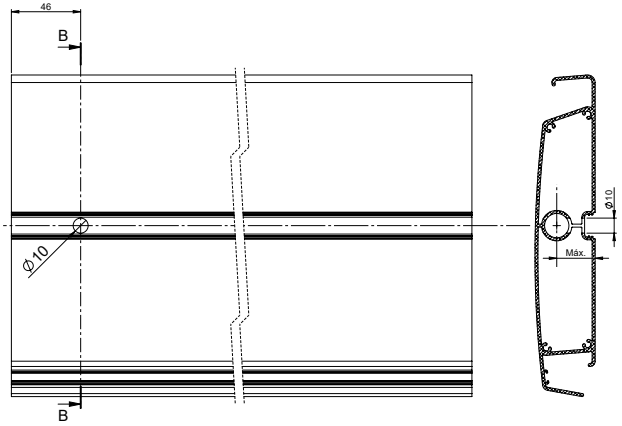

E **Paso 2.** Pasar el cable de la tira led por el agujero y pegar la tira al perfil.
Nota, los ejes en los extremos se pueden instalar en obra.

GB *Step 2. Insert the wire for the LED strip through the hole and glue the strip to the profile. Note, end shafts can be installed on site.*

F *2. Passer le câble du ruban à LED par le trou et fixer la bande au profil. A noter, les extrémités des axes peuvent s'installer sur chantier.*

I *Fase 2. Far passare il filo della striscia LED attraverso il foro e incollare la striscia al profilo. Nota: i rulli terminali possono essere installati in loco..*

E **Paso 3.** Emparejar los perfiles porta lamas y viga. Pasar los cables por el perfil porta lamas. Ver anexo 1

GB *Step 3. Marry up the slat and beam profiles. Pass the cables through the slat profile. See Appendix 1.*

F *3. Associer les profils du support de lames et poutres. Passer les câbles par le profil du support de lames. Voir annexe 1.*

I *Fase 3. Allineare i profili porta lamelle e la trave. Far passare i cavi attraverso il profilo porta lamelle. Vedi allegato 1.*

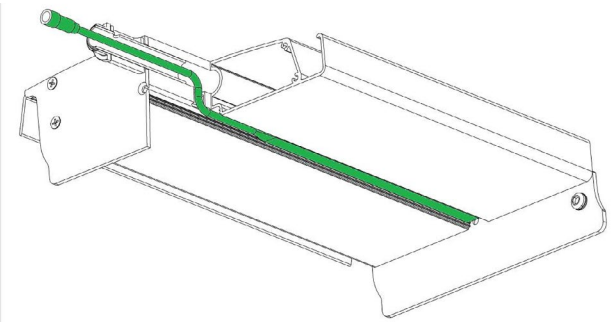

03.c2 Iluminación de lamas giratorias. Versión Foco. (Opcional)

Rotating louvre lighting. Focus version. (Optional)
Eclairage des lames rotatives. Version Spot. (Optionnel)
Illuminazione lamelle orientabili. Versione faretto. (Opzionale)

E **Paso 1.** Taladrar lamas Led.

GB *Step 1. Drilling LED louvres.*

F *1. Percer les lames.*

I *Fase 1. Foratura lamelle LED.*

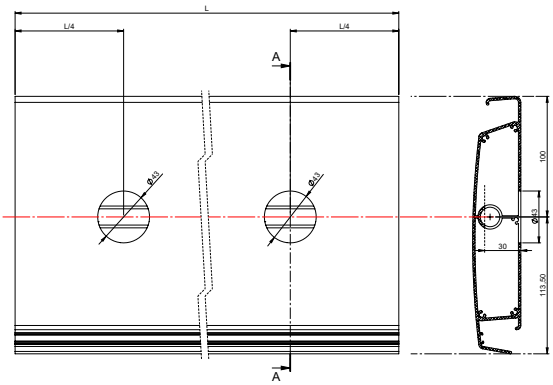

E **Paso 2.** Pasar cable de la tira led e instalar los focos. Nota, los ejes en los extremos se pueden instalar en obra.

GB *Step 2. Pass the cable for the LED strip and install the spotlights. Note, end shafts can be installed on site.*

F *2. Passer le câble des spots, et installer les projecteurs. A noter, les extrémités des axes peuvent s'installer sur chantier.*

I *Fase 2. Passare il cavo della striscia LED e installare i faretti. Nota: i rulli terminali possono essere installati in loco.*

E **Paso 3.** Emparejar los perfiles porta lamas y viga. Pasar los cables por el perfil porta lamas. Ver anexo 1

GB *Step 3. Marry up the slat and beam profiles. Pass the cables through the slat profile. See Appendix 1.*

F *3. Faire correspondre les profils porte lames et poutre. Passer les câbles par le profil du porte lames. Voir annexe 1.*

I *Fase 3. Allineare i profili porta lamelle e la trave. Far passare i cavi attraverso il profilo porta lamelle. Vedi allegato 1*

Anexo 1

Identificar las lamas que llevarán iluminación y, una vez atornillado el perfil porta lamas a la viga, pasar los cables por el perfil porta lamas entrando sólo por las posiciones adecuadas.

Appendix 1

Determine which louvres are be illuminated. Once the louvre bearer profile has been screwed to the beam, insert the cables through the appropriate holes on the bearer profile.

Annexe 1

Identifier les lames qui vont porter les éclairages et passer les câbles par le profil du support des lames n'entrant que par les positions adéquates.

Allegato 1

Identificare le lamelle da illuminare e, una volta avvitato il profilo della lamella alla trave, far passare i cavi attraverso il profilo porta lamelle, inserendoli solo nelle posizioni appropriate.

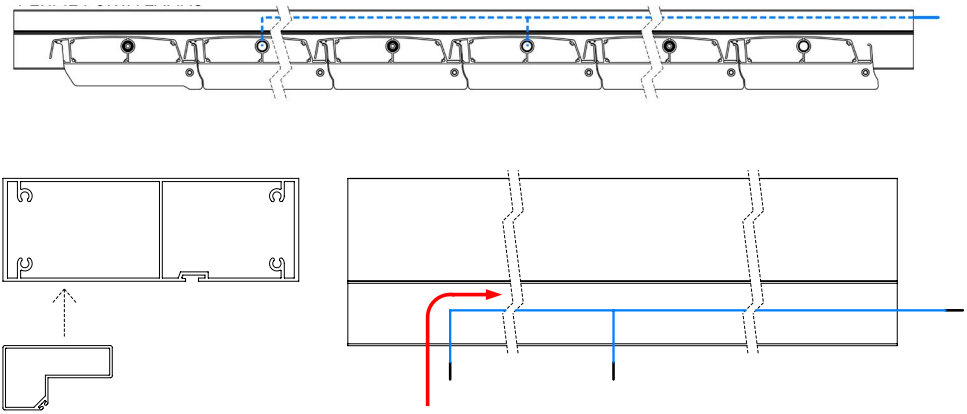

04 **Montaje ejemplo con dos módulos** • *Example assembly with two modules*
Exemple de montage avec deux modules • Esempio di montaggio con due moduli

04.a **Fijar las vigas a la pared del primer módulo**
Fixing the beams to the wall of the first module
Fixation des poutres au mur du premier module
Fissaggio delle traverse alla parete del primo modulo

E **Paso 1.** Ver las indicaciones del plano instalación viga para situarla en la pared y utilizar la tornillería adecuada. (Recomendado: tornillo BTS-6 hormigón).

GB *Step 1.* *Follow the instructions on the beam installation plan to position it on the wall and fix it with the appropriate screws. (Recommended: BTS-6 concrete screws).*

F *1.* *Consultez les instructions du plan d'installation de la poutre pour la placer sur le mur et utilisez les vis appropriées. (Recommandé : vis à béton BTS-6).*

I *Fase 1.* *Consultare le indicazioni del piano di installazione del montante per la sua collocazione sulla parete e utilizzare le viti adatte. (Consigliato: vite per cemento BTS-6).*

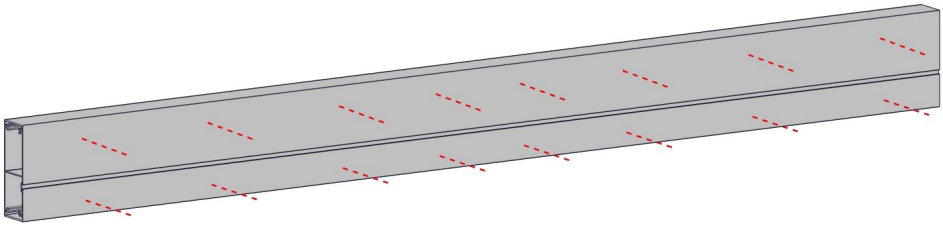

NOTA: Comprobar las diagonales, que la viga esté paralela al suelo y la distancia entre viga y suelo.

NOTE: Check the diagonals to ensure that the beam is parallel to the floor and the distance between the beam and the floor.

REMARQUE : Vérifiez les diagonales, que la poutre est parallèle au sol et la distance entre la poutre et le sol.

NOTA: Verificare le diagonali, che la traversa sia parallela al pavimento e la distanza tra traversa e pavimento.

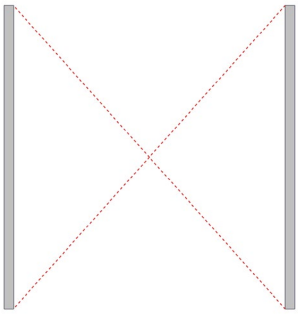

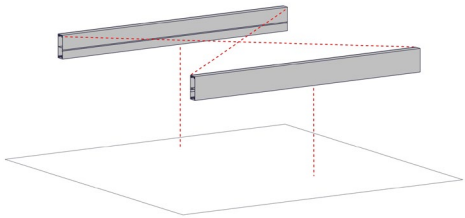

04.b **Instalación poste corto esquina** • *Short corner post installation*
Installation poteau d'angle court • Installazione del palo angolare corto

E **Paso 1.** Insertar la pieza conexión poste viga en el poste corto.
Situar las pieza con la flecha hacia arriba. Insertar el refuerzo del lado del poste que va a la viga de la pared, para sujetar la pieza de conexión.
Repetir en todos los postes cortos del sistema.

GB *Step 1.* *Insert the beam post connection piece into the short post.*
Position the parts with the arrow pointing upwards. Insert the reinforcement onto the side of the post that goes to the wall beam, to hold the connecting piece.
Repeat on all of the system's short posts.

F *1.* *Insérez la pièce de connexion poteau poutre dans le poteau court.*
Placez les pièces avec la flèche pointant vers le haut. Insérez le renfort sur le côté du poteau qui va à la poutre du mur, pour fixer la pièce de connexion.
Répétez l'opération pour tous les poteaux courts du système.

I *Fase 1.* *Inserire l'elemento di collegamento palo-traversa nel palo corto.*
Posizionare gli elementi con la freccia rivolta verso l'alto. Inserire il rinforzo sul lato del palo che va in corrispondenza della traversa del muro, per fissare l'elemento di collegamento.
Ripetere per tutti i pali corti del sistema.

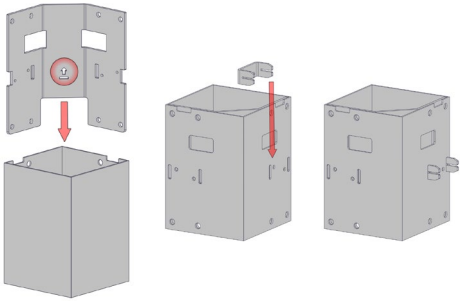

NOTA: sujetar el refuerzo con sus tornillos, pero sin apretar fuerte; dejando algo de holgura.

NOTE: Fix the reinforcement with the appropriate screws, but do not tighten them too tightly; keep them a little loose.

REMARQUE: fixez le renfort avec ses vis, mais ne les serrez pas trop fort ; laissez un peu de jeu.

NOTA: fissare il rinforzo con le sue viti, senza stringerle troppo; lasciare un po' di gioco.

E **Paso 2.** Atornillar el conjunto anterior a la viga correspondiente en la posición interior.
Utilizar los tornillos M8x55 DIN912 DACRO.

GB *Step 2.* *Screw the above assembly to the interior position of the corresponding beam.*
Use M8x55 DIN912 DACRO screws. DACRO.

F *2.* *Vissez l'ensemble précédent à la poutre correspondante dans la position intérieure.*
Utilisez les vis M8x55 DIN912 DACRO.

I *Fase 2.* *Avvitare il gruppo appena assemblato alla traversa corrispondente nella posizione interna.*
Utilizzare le viti M8x55 DIN912 DACRO. DACRO.

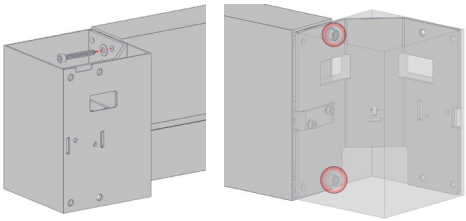

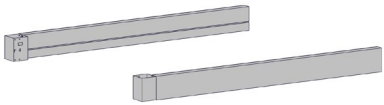

E **Paso 3.** **Cerrar la estructura por un extremo. Atornillar la viga correspondiente al poste corto en la po-sición interior. Utilizar los tornillos M8x55 DIN912 DACRO.**

GB *Step 3.* *Close the structure at one side. Screw the corresponding beam to the short post in the inner position. Use screws M8x55 DIN91*

F *3.* *Fermez la structure à une extrémité. Vissez la poutre correspondante au poteau court en position intérieure. Utilisez les vis M8x55 DIN912 DACRO.*

I *Fase 3.* *Chiudere la struttura ad un'estremità. Avvitare la trave corrispondente al pilastro corto nella posizione interna. Utilizzare viti M8x55 DIN912 DACRO*

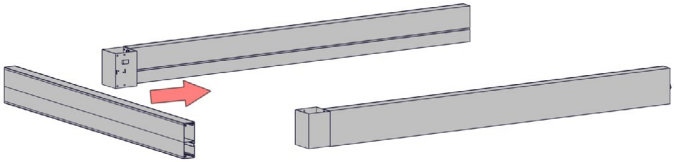

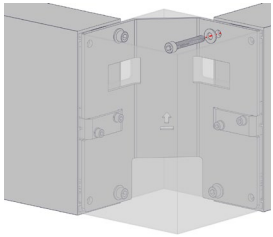

04.c **Instalación poste corto intermedio** • *Intermediate short post installation*
Installation poteau court intermédiaire • Installazione palo corto intermedio

E **Paso 1.** **Insertar la pieza de unión en los pilares.**

GB *Step 1.* *Insert the joint piece into the pillars.*

F *1.* *Insérez la pièce d'union dans les piliers.*

I *Fase 1.* *Inserire il pezzo di collegamento nei pilastri.*

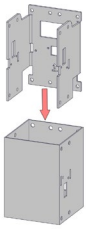

E **Paso 2.** **Atornillar los refuerzos de los laterales utilizando los tornillos M6x12 DIN912 DACRO.**

GB *Step 2.* *Screw on the side reinforcements using M6x12 DIN912 DACRO screws.*

F *2.* *Vissez les renforts latéraux à l'aide de vis M6x12 DIN912 DACRO.*

I *Fase 2.* *Avvitare i rinforzi laterali utilizzando viti M6x12 DIN912 DACRO.*

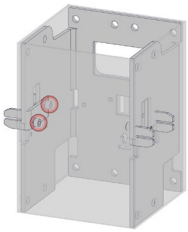

NOTA: sujetar el refuerzo con sus tornillos, pero sin apretar fuerte; dejando algo de holgura.

NOTE: Fix the reinforcement with the appropriate screws, but do not tighten them too tightly; keep them a little loose.

REMARQUE: fixez le renfort avec ses vis, mais ne les serrez pas trop fort ; laissez un peu de jeu.

NOTA: fissare il rinforzo con le sue viti, senza stringerle troppo; lasciare un po' di gioco.

E **Paso 3.** **Posicionar el conjunto anterior en la viga atornillada a la pared.**
Acoplar la segunda viga al refuerzo lateral del poste corto intermedio y atornillar a la pared.

GB *Step 3.* *Position the above assembly onto the beam screwed to the wall.*
Attach the second beam to the intermediate short post's side reinforcement and screw to the wall.

F *3.* *Positionnez l'ensemble précédent sur la poutre vissée au mur.*
Fixez la deuxième poutre au renfort latéral du poteau court intermédiaire et vissez au mur.

I *Fase 3.* *Posizionare l'insieme di cui sopra sulla traversa imbullonata al muro.*
Sovrapporre la seconda traversa alla rinforzo laterale del palo corto intermedio e avvitare alla parete.

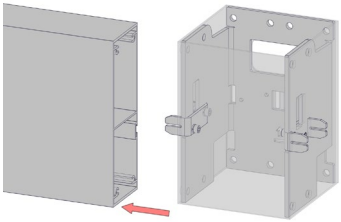

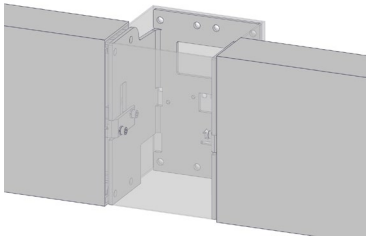

E **Paso 4.** **Posicionar y atornillar las vigas intermedias.**
Insertar los refuerzos de las vigas intermedias y atornillaros, utilizando tornillos M6x12 DIN912 DACRO.

GB *Step 4.* *Position and screw the intermediate beams in place.*
Insert the intermediate beams' reinforcements and screw them on, using M6x12 DIN912 DACRO screws.

F *4.* *Positionnez et vissez les poutres intermédiaires.*
Insérez les renforts des poutres intermédiaires et vissez-les, en utilisant des vis M6x12 DIN912 DACRO.

I *Fase 4.* *Posizionare e avvitare le travi intermedie.*
Inserire i rinforzi delle traverse intermedie e avvitarli, utilizzando viti M6x12 DIN912 DACRO.

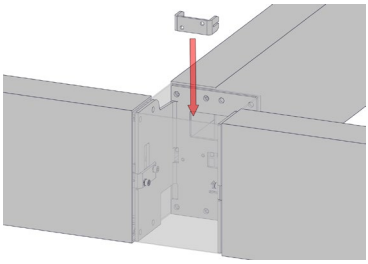

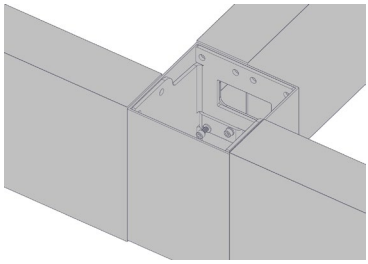

NOTA: posicionar y atornillar los dos refuerzos de las dos vigas que van unidas al poste corto intermedio.

NOTE: position and screw in the two reinforcements of the two beams that are connected to the intermediate short post.

REMARQUE: positionnez et vissez les deux renforts des deux poutres fixées au poteau court intermédiaire.

NOTA: Posizionare e avvitare i due rinforzi delle due traverse che si uniscono al palo corto intermedio.

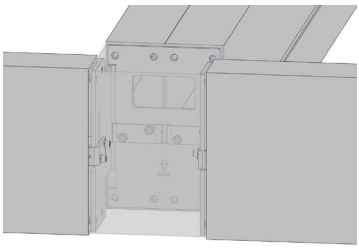

E Paso 5. Insertar la pieza refuerzo poste corto intermedio de la parte inferior y superior.
Atornillar la pieza a las vigas utilizando tornillos M8x55 DIN912 DACRO.

GB *Step 5. Insert the intermediate short post reinforcement piece between the top and bottom.*
Screw the piece to the beams using M8x55 DIN912 DACRO screws.

F *5. Insérez la pièce renfort poteau court intermédiaire de la partie inférieure et supérieure.*
Vissez la pièce aux poutres à l'aide de vis M8x55 DIN912 DACRO.

I *Fase 5. Inserire il pezzo di rinforzo del palo corto intermedio sul fondo e sulla parte superiore.*
Avvitare il pezzo alle traverse con viti M8x55 DIN912 DACRO.

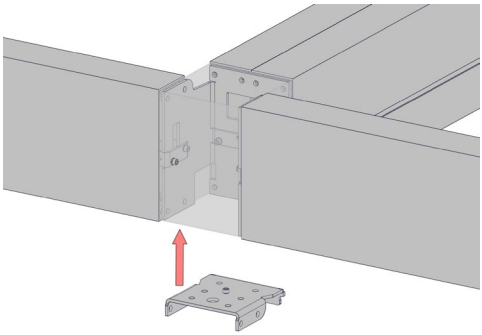

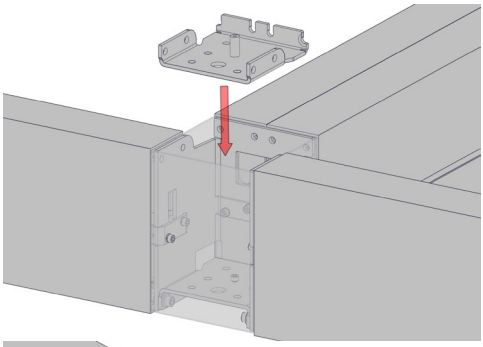

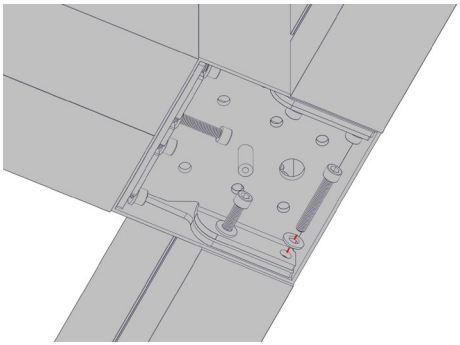

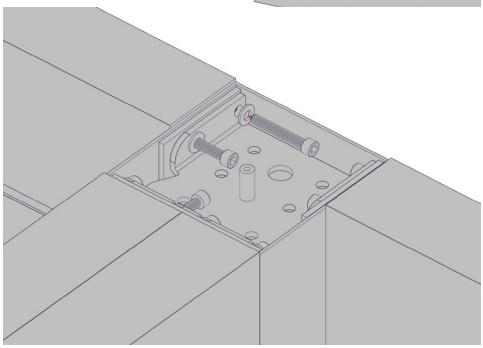

04.d **Instalación poste intermedio** • *Intermediate post installation*
Installation de poteaux intermédiaires • Installazione del montante intermedio

OPCIONAL • *OPTIONAL • OPTIONNEL• OPZIONALE*

Al ensamblar las vigas, con los perfiles portalamas y cables instalados, llevar estos por los pasacables superiores.

For assembly of beams with cable trays and cables installed, insert the power leads through the upper cable grommets.

Guider à l'aide de passe-câbles l'ensemble des fils par le profil porte-lames..

Quando si assemblano le travi, con i profili porta lamelle e i cavi installati, far passare i cavi attraverso i passacavi superiori

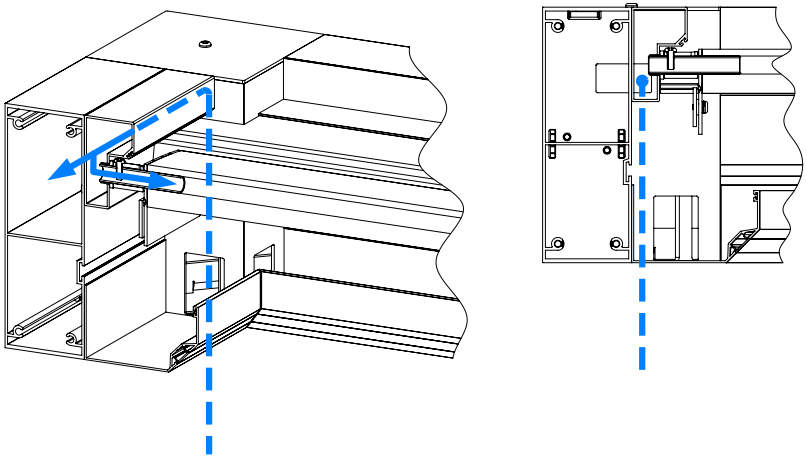

E **Paso 6.** **Cerrar la estructura**
Para continuar con el perímetro de la estructura, situar la viga colindante del siguiente módulo.
Utilizar los tornillos M6x16 DIN7991 INOX para unir las vigas mediante las uniones instaladas.

GB *Step 6.* *Close the structure*
To continue with the perimeter of the structure, position the adjoining beam of the next module.
Use the M6x16 DIN7991 stainless steel screws to connect the beams using the installed connectors.

F *6.* *Fermer la structure*
Pour continuer avec le périmètre de la structure, placez la poutre adjacente du module suivant.
Utilisez les vis M6x16 DIN7991 INOX pour fixer les poutres avec les raccords installés.

I *Fase 6.* *Chiudere la struttura*
Per continuare con il perimetro della struttura, posizionare la traversa adiacente del modulo successivo.
Utilizzare le viti M6x16 DIN7991 INOX per collegare le traverse tramite le unioni precedentemente installate.

RECOMENDACIÓN: Para cerrar la estructura, se recomienda seguir el siguiente orden:

RECOMMENDATION: To close the structure, the following order is recommended:

RECOMMANDATION : Pour fermer la structure, l'ordre suivant est recommandé :

RACCOMANDAZIONE: Per chiudere la struttura, si consiglia di rispettare l'ordine seguente:

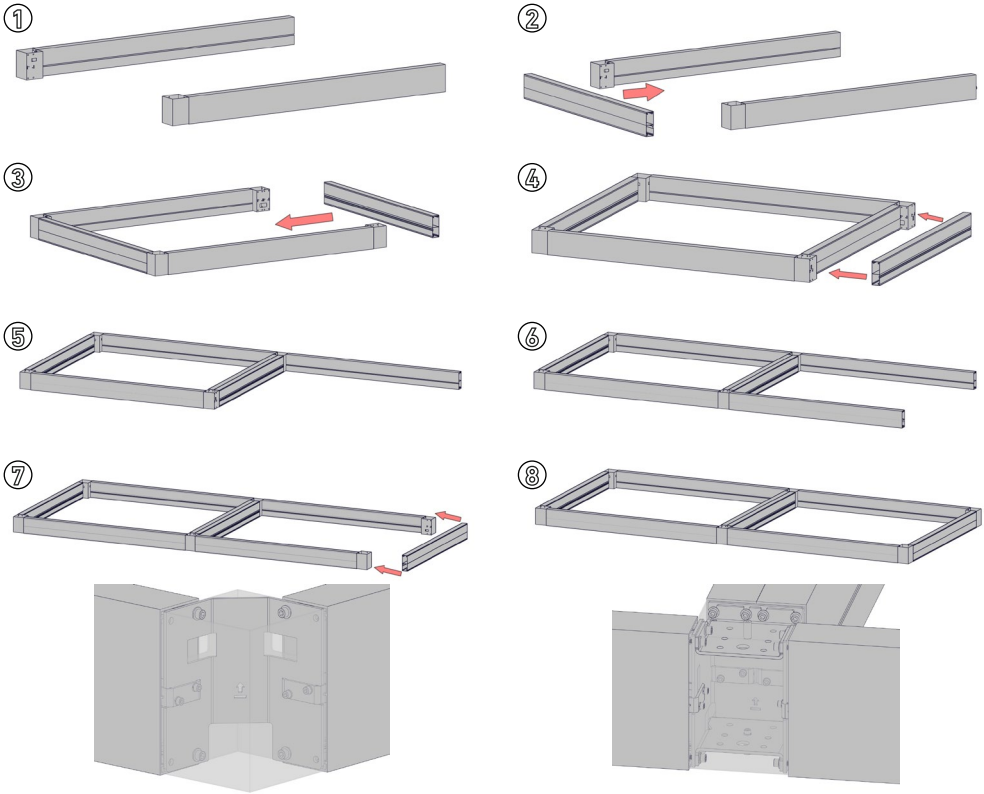

Unión poste corto esquina • *Corner short post joint*
Union poteau d'angle court • *Unione palo corto angolare*

Unión poste corto intermedio • *Intermediate short post joint*
Union poteau intermédiaire court • *Unione palo corto intermedio*

04.e Instalación del perfil soporte lama fija

Installation of the fixed louver support profile
Installation du profil support lame fixe
Installazione del profilo di supporto lama fissa

E **Paso 1.** Situar el perfil soporte lama fija en las vigas y utilizar el sellador para fijarlo. Aplicar en las caras que estén en contacto y en la parte superior del mismo.

GB *Step 1.* *Place the fixed louver support profile on the beams and use the sealant to fix it. Apply to the top and the faces that are in contact.*

F *1.* *Placez le profil support lame fixe sur les poutres et utilisez le mastic d'étanchéité pour le fixer. Appliquer sur les faces en contact et sur le dessus du support.*

I *Fase 1.* *Posizionare il profilo di supporto a lama fissa sulle traverse e fissarlo con l'utilizzo del sigillante. Applicare sui lati che sono a contatto e nella parte superiore dello stesso.*

NOTA: Este paso es muy importante. Prestar atención en el sellado, ya que una mala instalación puede ocasionar filtración de agua en caso de lluvias.

NOTE: This step is very important. Make sure you apply the sealant properly, because a bad installation will allow water to leak through when it rains.

REMARQUE : Cette étape est très importante. Faites attention à l'étanchéité, car une mauvaise installation peut provoquer des infiltrations d'eau en cas de pluie.

NOTA: Questa fase è molto importante. Prestare attenzione alla sigillatura, poiché un'errata installazione potrebbe provocare la filtrazione di acqua in caso di pioggia.

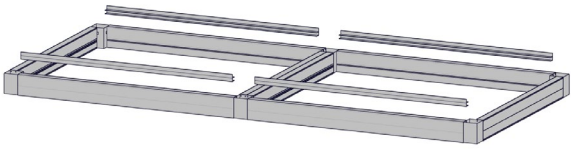

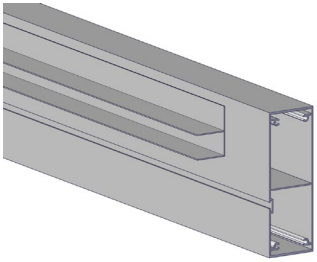

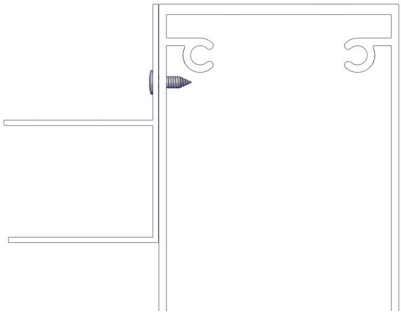

Atornillar el perfil con los tornillos Ø4,2x19 DIN7504-N (uno en cada extremo).

Screw the profile with the Ø4.2x19 DIN7504-N screws (one at each end).

Visser le profil avec les vis Ø4,2x19 DIN7504-N INOX (une dans chaque extrémité).

Avvitare il profilo mediante l'utilizzo di viti Ø4,2x19 DIN7504-N INOX (una per ogni estremità).

04.f Fijar el perfil soporte lama a las vigas

Fasten the louver support profile to the beams
Fixation du profil support lame aux poutres
Fissare il profilo di supporto lama alle traverse

Nota: Obviar este paso si se está montando con la opción de iluminación en lamas.
Note: Skip this step if mounting with the louvred lighting option.
Remarque: Ignorez cette étape si vous montez avec l'option d'éclairage à lattes.
Nota: Saltare questo passaggio se si monta con l'opzione di illuminazione sulle lamelle.

E Paso 1. Utilizar el sellador para situar el perfil a las vigas instaladas; después fijar con los tornillos Ø6,3x25 DIN7504-N.

GB *Step 1.* *Use the sealant to position the profile on the installed beams; then fix it with the Ø6.3x25 DIN7504-N screws.*

F *1.* *Utilisez le mastic d'étanchéité pour positionner le profil sur les poutres installées ; puis fixez avec les vis Ø6,3x25 DIN7504-N INOX.*

I *Fase 1.* *Utilizzare il sigillante per collocare il profilo sulle traverse installate; quindi fissare mediante l'utilizzo di viti Ø6,3x25 DIN7504-N INOX.*

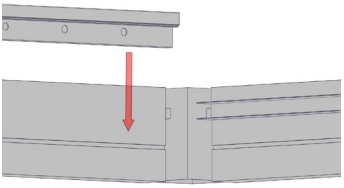

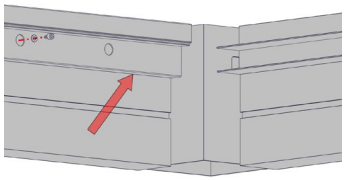

NOTA: colocar un tornillos cada 4 lamas.
NOTE: place one screw every 4 louvers.

REMARQUE : placez une vis toutes les 4 lames.
NOTA: utilizzare una vite ogni 4 lame.

04.g Insertar casquillos en el perfil soporte lama

Insert bushes in the louver support profile
Insérez douilles dans profil support lame
Inserire gli anelli nel profilo di supporto lama

E Paso 1. Insertar en los agujeros mecanizados, los casquillos.

GB *Step 1.* *Insert the bushes into the machined holes.*

F *1.* *Insérez les douilles dans les trous usinés.*

I *Fase 1.* *Inserire gli anelli nei fori meccanizzati.*

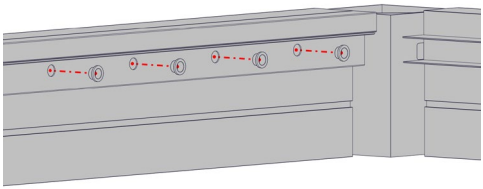

04.h **Fijación del canalón** • *Fastening the gutter*
Fixation de la gouttière • Fissaggio della grondaia

OPCIONAL • *OPTIONAL • OPTIONNEL• OPZIONALE*

E Paso 1. Llevar los cables de alimentación desde los desagües de los postes y distribuirlos según esquema planificado al inicio.

GB *Step 1. Bring the power cables out from the drainage channels in the posts and arrange to match the initial scheme.*

F *1. Prendre les câbles d'alimentation depuis les canalisations des poteaux et les distribuer selon le schéma initial ci dessous.*

I *Fase 1. Portare i cavi di alimentazione dagli scarichi dei pali e disporli secondo lo schema riportato all'inizio.*

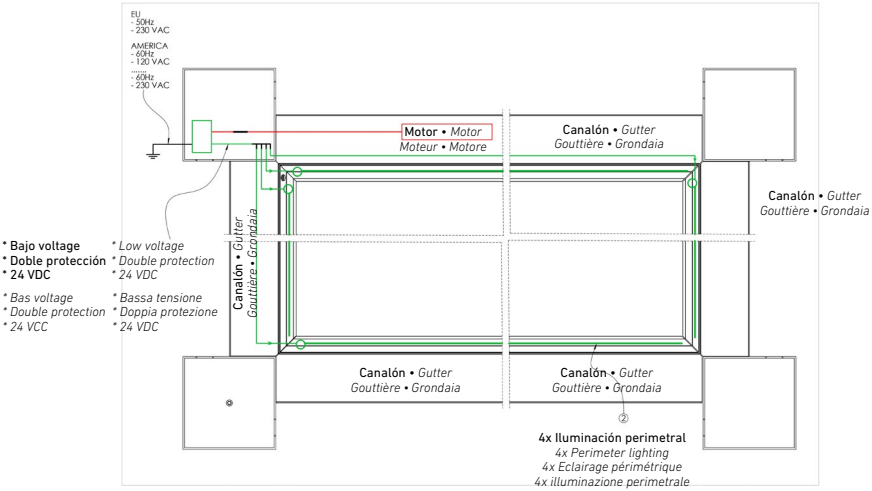

E Paso 1. Utilizar sellador para fijar el canalón a las vigas. Situarlo por los bordes del perfil y por los extremos que apoyan en los pilares.
Una vez sellado, fijarlo utilizando los tornillos Ø4,2x19 DIN7504-N (tres unidades por tramo).

GB *Step 1. Use sealant to fasten the gutter to the beams. Position it along the edges of the profile and at the ends that rest on the pillars.*
Once sealed, fix it in place using the Ø4.2x19 DIN7504-N screws (three units per section).

F *1. Utilisez du mastic pour fixer la gouttière aux poutres. Placez-en le long des bords du profil et aux extrémités qui reposent sur les poteaux.*
Une fois scellé, fixer avec les vis Ø4,2x19 DIN7504-N INOX (trois unités par tronçon).

I *Fase 1. Utilizzare il sigillante per fissare la grondaia alle traverse. Posizionarlo lungo i bordi del profilo e sulle estremità che poggiano sui pilastri.*
Una volta sigillato, fissarlo mediante l'utilizzo di viti Ø4,2x19 DIN7504-N INOX (tre unità per sezione).

NOTA: Este paso es muy importante. Prestar atención en el sellado, ya que una mala instalación puede ocasionar filtración de agua en caso de lluvias.

NOTE: This step is very important. Make sure you apply the sealant properly, because a bad installation will allow water to leak through when it rains.

REMARQUE : Cette étape est très importante. Faites attention à l'étanchéité, car une mauvaise installation peut provoquer des infiltrations d'eau en cas de pluie.

NOTA: Questa fase è molto importante. Prestare attenzione alla sigillatura, poiché un'errata installazione potrebbe provocare la filtrazione di acqua in caso di pioggia.

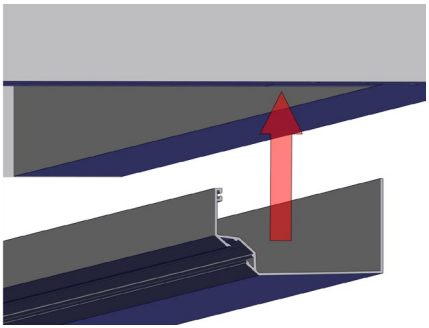

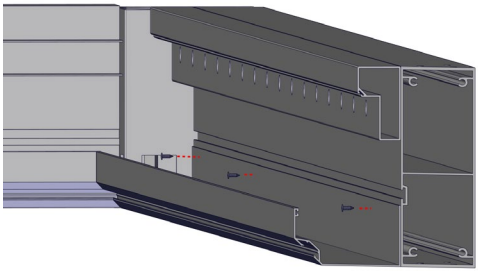

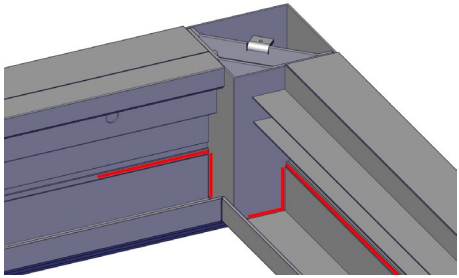

E **Paso 2.** **Conectar todos los cables de las tiras de led a sus correspondientes conectores. Llevar los cables según imagen.**

GB *Step 3. Connect all the wires of the LED strips to their connectors. Arrange the cables as shown in the picture.*

F *3. Connecter l'ensemble des câbles des rubans LED aux connecteurs correspondants. Passer les câbles selon l'image ci dessous*

I *Fase 3. Collegare tutti i fili delle strisce LED ai relativi connettori. Tirare i cavi come illustrato nell'immagine.*

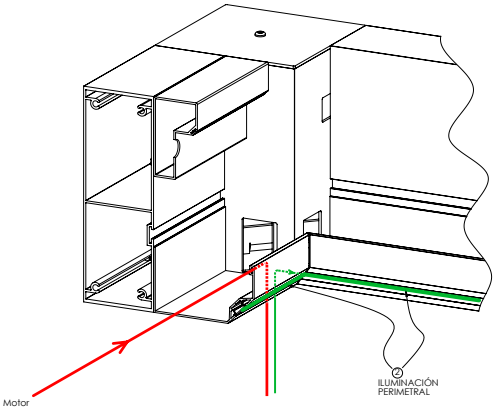

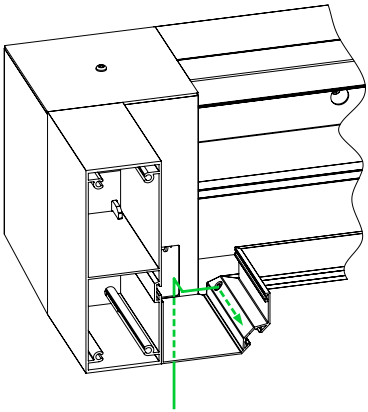

04.i **Tapas de las lamas** • *Louver covers*
Couvre-lames • Tappi delle lame

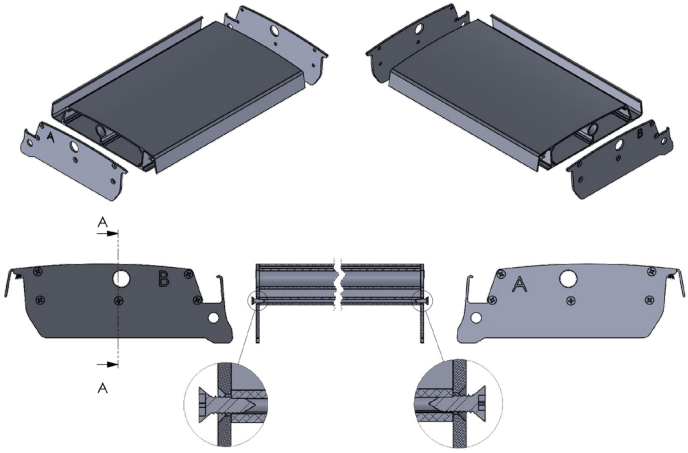

E Paso 1. Atornillar tapas en las lamas

GB Paso 1. *Screw covers to the louvers*

F *1. Vissez les couvercles sur les lames.*

I *Fase 1. Avvitare le coperture sulle lamelle.*

Montaje tapa primera lama (lado lama inicial) • *Installation of the first louver cover (initial louver side)*
Montage couverture première lame (côté lame initiale) • Montaggio della primo tappo della lama (lato lama iniziale)

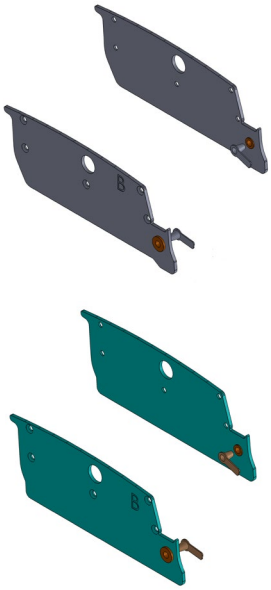

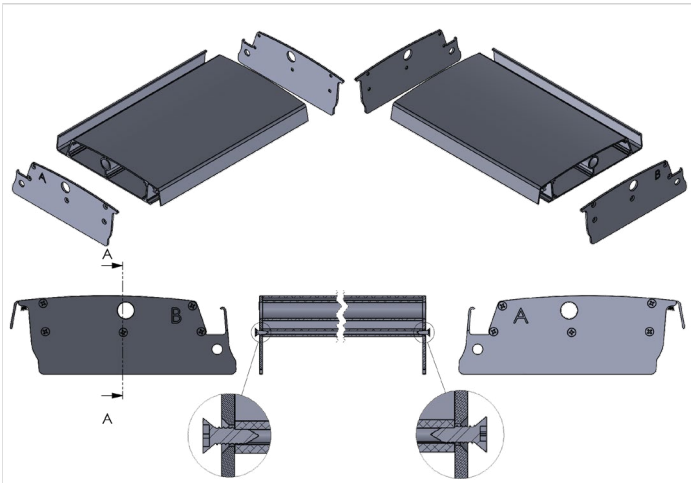

Montaje tapa resto de lamas • *Installing the other louver covers*
Montage embout reste lames • Montaggio dei tappi restanti

04.i1 **Situar los ejes en las lamas** • *Positioning the shafts on the louvers*
Positionnement des connecteurs dans les lames • Posizionare gli assi sulle lame

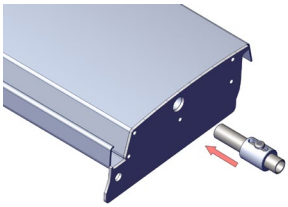

E **Paso 1.** **Colocar en los extremos de las lamas los ejes correspondientes**

GB *Step 1.* *Insert the corresponding shafts into the ends of the louvers.*

F *1.* *Positionner les connecteurs correspondants aux extrémités des lames.*

I *Fase 1.* *Collocare nelle estremità delle lame gli assi corrispondenti.*

E **Paso 2.** **Instalación de las lamas giratorias. Una vez que estén todos insertados, empezar a instalar las lamas por el lado de la apertura.**
Para instalar las lamas, inclinar el conjunto, situando un extremo primero, y el otro después. Deslizar el eje hasta llegar a la posición más extendida. Fijar los tornillos del eje de ambos extremos de cada lama.

GB *Step 2.* *Installation of the rotating louvers. Once they have all been inserted, begin installing the louvers on the opening side.*
To install the louvers, tilt the assembly, positioning one end first and the other end afterwards. Slide the shaft to the most extended position. Fix the shaft screws at both ends of each louver.

F *2.* *Installation des lames rotatives. Une fois qu'ils sont tous insérés, commencez à installer les lames du côté de l'ouverture.*
Pour installer les lames, inclinez l'ensemble, en plaçant une extrémité en premier, et l'autre extrémité ensuite. Faites glisser l'essieu jusqu'à la position la plus étendue. Fixez les vis de l'essieu aux deux extrémités de chaque lame.

I *Fase 2.* *Installazione delle lame girevoli. Una volta inserite tutte le lame, iniziare la loro installazione attraverso il lato di apertura.*
Per installare le lame, inclinare il kit, situando prima un'estremità poi l'altra. Far scivolare l'asse fino a che non raggiunge la posizione più estesa. Fissare le viti dell'asse su entrambe le estremità di ogni lama.



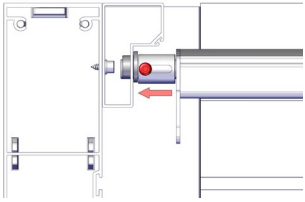

E Paso 3. Si la salida **S>6 m,** localizar la "lama tirante" para colocarla en el centro.

GB *Step 3. If the projection S > 6 m, locate the tie louvre and position it at the centre.*

F *3. Si la sortie S > 6 m, localiser la lame de renfort et la positionner au centre.*

I *Fase 3. Se la sporgenza S > 6 m, individuare la lama tirante e posizionarla al centro.*

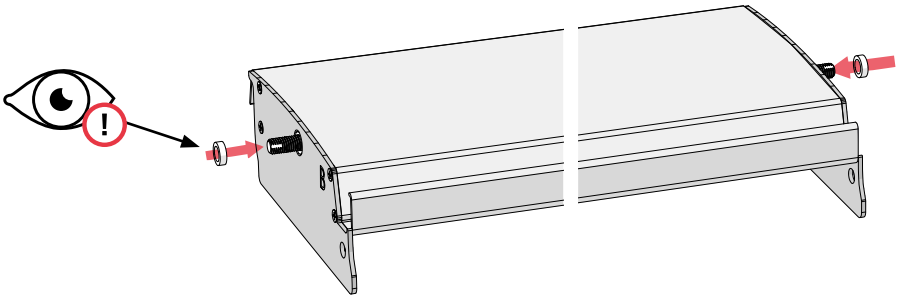

E Paso 4. Retirar los prisioneros y roscar la "lama tirante" en ambos lados.

GB *Step 4. Remove the set screws and screw the tie louvre on both sides.*

F *4. Retirer les vis de pression et visser la lame de renfort des deux côtés.*

I *Fase 4. Rimuovere i grani e avvitare la lama tirante su entrambi i lati.*

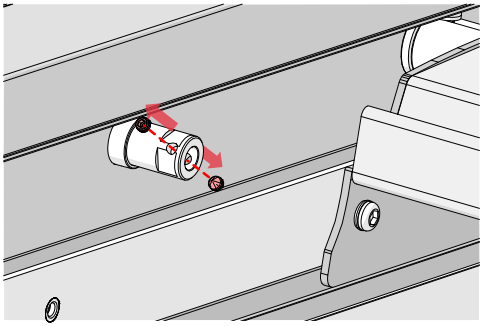

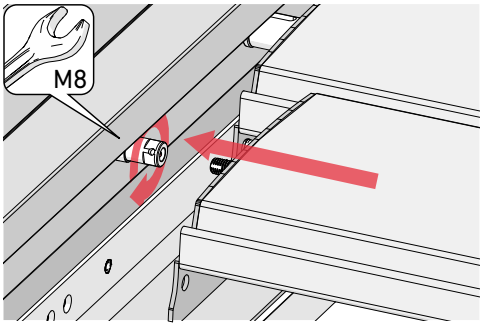

E Paso 5. Colocar y apretar los prisioneros.

GB *Step 5. Reinstall and tighten the set screws.*

F *5. Remettre en place et serrer les vis de pression.*

I *Fase 5. Posizionare e serrare i grani.*

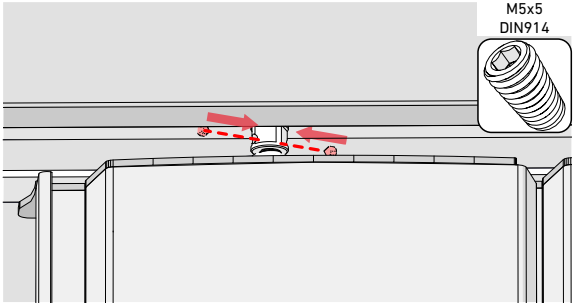

04.i2 **Lama Led** • *Louver LED*
Lame Led • Lama Led

E **Paso 1.** **Pasar el cable con el conector por el agujero mecanizado en el canal led de la lama.**

GB *Step 1.* *Pass the cable with the connector through the machined hole in the louver's LED channel.*

F *1.* *Faites passer le câble avec le connecteur par le trou usiné dans le conduit LED de la lame.*

I *Fase 1.* *Far passare il cavo con il connettore attraverso il foro meccanizzato nel canale led della lama.*

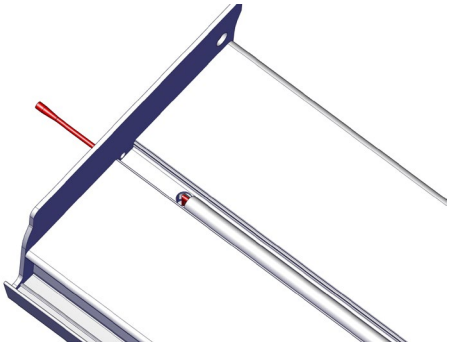

E **Paso 2.** **Después, habrá que pasar el conector por el interior del casquillo insertado en el perfil soporte lama.**

GB *Step 2.* *Then pass the connector through the inside of the bush that is inserted in the louver support profile.*

F *2.* *Ensuite, le connecteur doit être passé à l'intérieur de la douille insérée dans le profil support de lame.*

I *Fase 2.* *Successivamente, far passare il connettore attraverso la parte interna del tappo inserito nel profilo di supporto lama.*

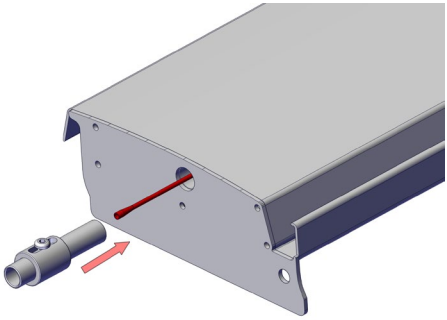

E Paso 3. El cable irá por el interior del perfil soporte lama, hasta el interior del poste o donde se encuentre el transformador.

GB *Step 3. The cable will go through the louver support profile to the inside of the post, or to where the transformer is located.*

F *3. Le câble ira à l'intérieur du profil support de lame, à l'intérieur du poteau ou à l'endroit où se trouve le transformateur.*

I *Fase 3. Il cavo passerà attraverso l'interno del profilo di supporto lama fino all'interno del montante o fino al trasformatore.*

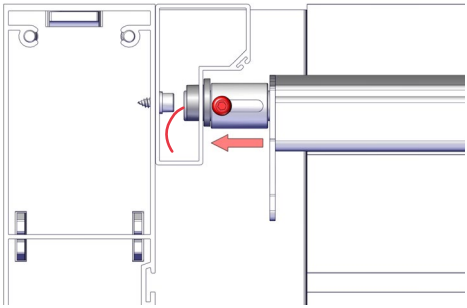

RECOMENDACIÓN: Se recomienda que la lama led no coincida con la posición del tornillo que sujeta el perfil soporte lama a la viga.

RECOMMENDATION: *Avoid the LED louver coinciding with the position of the screw that holds the louver support profile to the beam.*

RECOMMANDATION : *Il est recommandé de ne pas faire coïncider la lame LED avec la position de la vis qui maintient le profil support lame sur la poutre.*

RACCOMANDAZIONE: *Evitare che la lama led coincida con la posizione della vite che fissa il profilo supporto lama alla traversa.*

04.j Montaje del motor en la pletina de transmisión

Mounting the motor on the drive plate
Montage du moteur sur la plaque d'entraînement
Montaggio del motore sulla piastra di trasmissione

E Paso 1. Insertar el casquillo Ø10x20 en la chapa bulón fijación motor. Después, insertar el vástago del motor y fijarlo con el circlip.

GB *Step 1. Insert the Ø10x20 bushing into the motor fastening bolt plate. Next, insert the motor shaft and fasten it with the C-clip.*

F *1. Insérez la douille Ø10x20 dans la plaque boulon de fixation du moteur. Ensuite, insérez la tige du moteur et fixez-la avec le circlip.*

I *Fase 1. Inserire la boccola Ø10x20 nella piastra bullone di montaggio del motore. Quindi inserire l'albero del motore e fissarlo con il seeger.*

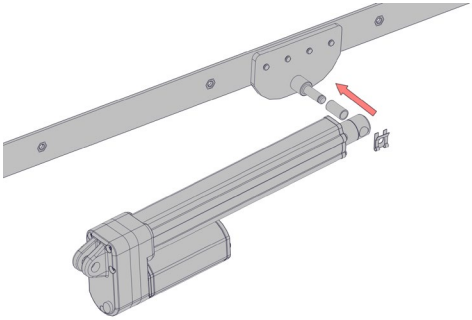

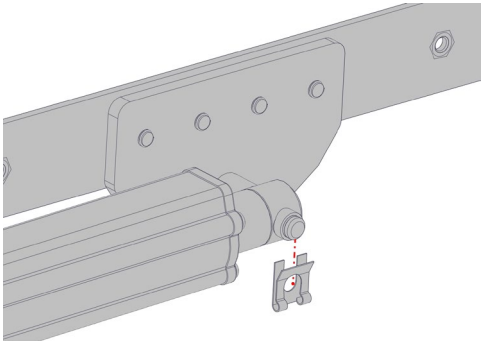

04.k Montaje de la pletina fijación motor

Motor fastening plate assembly
Montage de la plaque de fixation du moteur
Montaggio della piastra di montaggio del motore

E **Paso 1.** **Insertar el casquillo Ø6x12 en la pletina fijación motor. Después, insertarla en el motor, insertar el pasador y fijarlo con el circlip.**

GB *Step 1.* *Insert the Ø6x12 bushing into the motor fastening plate. Next, insert it into the motor, insert the pin and attach it with the C-clip.*

F *1.* *Insérez la douille Ø6x12 dans la plaque de fixation du moteur. Ensuite, insérez-la dans le moteur, insérez la goupille et fixez-la à l'aide du circlip.*

I *Fase 1.* *Inserire la boccola Ø6x12 nella piastra di montaggio del motore. Quindi inserirla nel motore, inserire il perno e fissarlo con il seeger.*

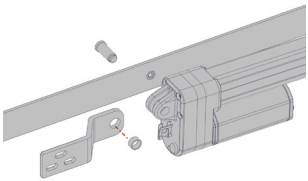

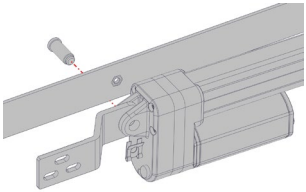

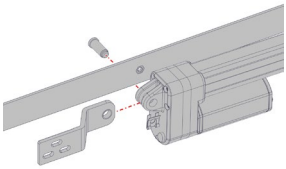

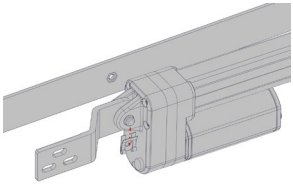

04.1 **Fijación de la pletina de transmisión** • *Fastening the transmission plate*
Fixation de la platine de transmission • Fissaggio della piastra di trasmissione

E Paso 1. Para que la estructura tenga movimiento, habrá que fijar las pletinas correspondientes en las tapas de las lamas. En la parte del motor, habrá que atornillar la pletina que lleve la fijación al mismo. Para fijar las pletinas, se utilizará un tornillo M6x10 ISO7380 INOX junto con el casquillo sinterizado. Retirar primero el tapón de goma. Situar el motor en la pletina de transmisión antes de empezar a atornillarla a las lamas giratorias.

GB *Step 1. The corresponding plates must be fixed to the louver covers to enable the structure to move. The plate with the motor attachment must be screwed onto the motor side. An M6x10 ISO7380 stainless steel screw is used to fix the plates together with the sintered bush. First remove the rubber plug. Position the motor on the transmission plate before you start screwing it to the rotating louvers.*

F *1. Pour que la structure puisse bouger, les platines correspondantes doivent être fixées sur les embouts des lames. Côté moteur, il faut visser la platine qui conduit la fixation à celui-ci. Pour fixer les platines, une vis M6x10 ISO7380 INOX est utilisée, avec la douille frittée. Retirez d'abord le bouchon en caoutchouc. Positionnez le moteur sur la platine de transmission avant de commencer à la visser aux lames rotatives.*

I *Fase 1. Affinché la struttura possa muoversi, fissare le piastre corrispondenti nei tappi delle lame. Sulla parte del motore, avvitare la piastra che porta il fissaggio. Per fissare le piastre, utilizzare una vite M6x10 ISO7380 INOX assieme al tappo sinterizzato. Per prima cosa rimuovere il tappo di gomma. Posizionare il motore nella piastra di trasmissione prima di avvitarla alle lame girevoli.*

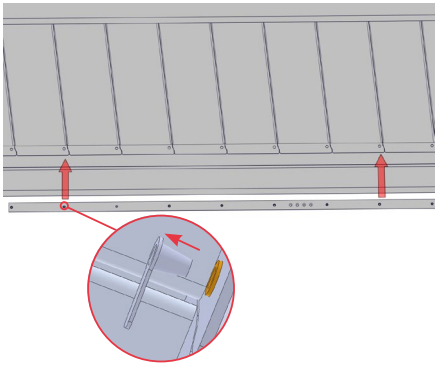

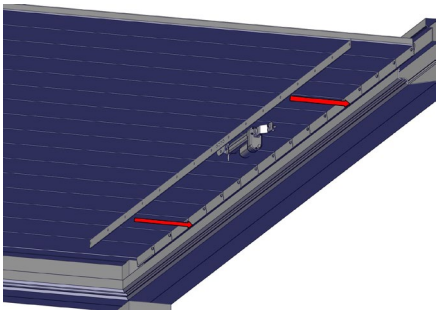

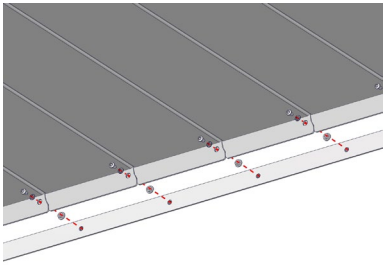

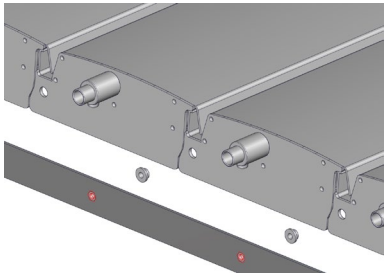

NOTA: la parte hexagonal de las tuercas debe quedar hacia el lado opuesto de las lamas.

NOTE: the hexagonal part of the nuts must be facing away from the louvers.

REMARQUE : la partie hexagonale des écrous doit être orientée à l'opposé des lames.

NOTA: la parte esagonale dei dadi deve essere rivolta verso il lato opposto delle lame.

Diferencias entre pletinas • *Differences between plates*
Différences entre plaques • Differenze tra le piastre

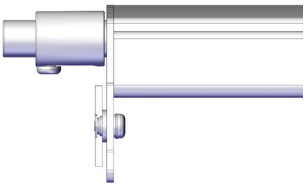

Pletina conducida
Drive plate
Platine guidée
Piastra guidata

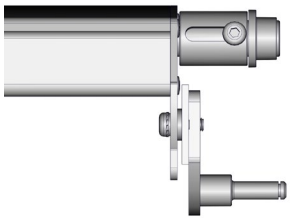

Pletina transmisión (motor)
Transmission plate (motor)
Platine de transmission (moteur)
Piastra di trasmissione (motore)

Nota importante: empezar a atornillar las lamas giratorias por el lado de la apertura.

Important note: *start screwing in the rotating louvers from the opening side.*

Remarque importante : *commencez à visser les lames rotatives du côté de l'ouverture.*

Nota importante: *iniziare ad avvitare le lame girevoli sul lato dell'apertura.*

04.m Fijación del motor • *Motor mounting*
Fixation du moteur • Montaggio del motore

E Paso 1. Al montar la pletina de transmisión, las lamas no están horizontales; éstas apoyan en el elemento elástico de las lamas.

GB *Step 1.* *When mounting the transmission plate, the louvers are not horizontal; they rest on the elastic sections of the louvers.*

F *1.* *Lorsque la plaque de transmission est montée, les pales ne sont pas horizontales ; elles reposent sur l'élément élastique des pales.*

I *Fase 1.* *Una volta montata la piastra di trasmissione, le pale non sono orizzontali, ma poggiano sull'elemento elastico delle lame.*

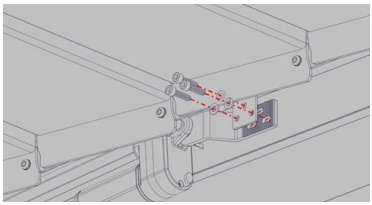

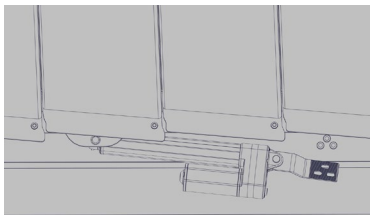

E **Paso 2.** Marcar la posición cero en el vástago.

GB *Step 2.* *Mark the zero position on the rod.*

F *2.* *Marquez la position zéro sur la tige.*

I *Fase 2.* *Segnare la posizione zero sullo pistone.*

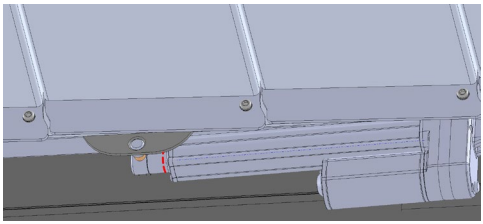

E **Paso 3.** Conectar el motor a la corriente y abrirlo 5 mm (verificar con la referencia).

GB *Step 3.* *Connect the motor to the power supply and open it by 5 mm (check against the reference).*

F *3.* *Connectez le moteur à l'alimentation électrique et ouvrez-le de 5 mm (vérifiez avec la référence).*

I *Fase 3.* *Collegare il motore all'alimentazione e aprirlo di 5 mm (controllare con il riferimento).*

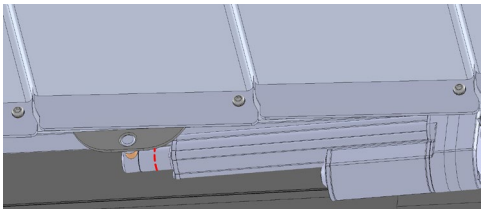

E **Paso 4.** Fijar la pletina de sujeción del motor usando tornillos M6x25 DIN 912

GB *Step 4.* *Fasten the motor mounting plate using M6x25 DIN 912 screws*

F *4.* *Fixez la plaque de fixation du moteur à l'aide de vis M6x25 DIN 912*

I *Fase 4.* *Fissare la piastra di bloccaggio del motore utilizzando viti M6x25 DIN 912*

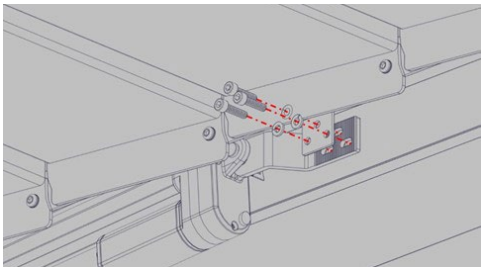

E **Paso 5.** Accionar motor para poner en horizontal las lamas.

GB *Step 5.* *Operate the motor to turn the slats horizontally.*

F *5.* *Actionnez le moteur pour placer les pales horizontalement.*

I *Fase 5.* *Azionare il motore per ruotare le lame orizzontalmente.*

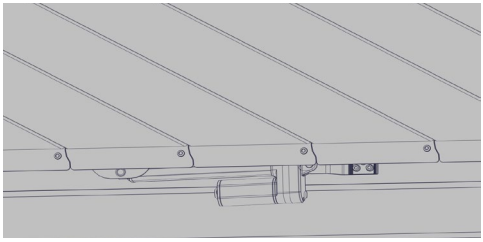

Nota importante: verificar el apriete entre ellas.

Important note: check screw tightness.

Remarque importante : vérifiez le serrage entre elles.

Nota importante: controllare la tenuta tra di loro.

E **Paso 6.** **Llevar el cable del motor a través del desagüe del poste**

GB *Step 6.* *Place the motor cable in the drainage channel in the post.*

F *6.* *Passez les câbles du moteur à travers la canalisation du poteau.*

I *Fase 6.* *Far passare il cavo del motore attraverso lo scarico del palo.*

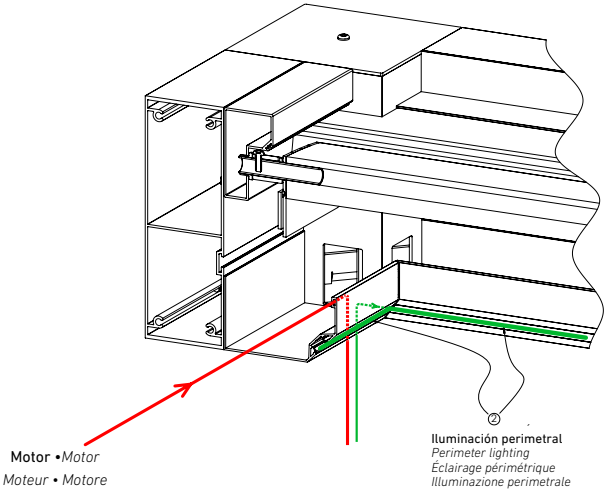

04.n Posicionar y atornillar las dos lamas fijas (inicial y final)

Position and screw on the two fixed louvers (initial and final)
Positionner et visser les deux lames fixes (initiale et finale)
Posizionare e avvitare le due lame fisse (iniziale e finale)

E Paso 1. Abrir el sistema e insertar, desde abajo, la lama fija; posicionándola aproximadamente en el perfil soporte.
Cerrar el sistema y deslizar la lama fija hasta la lama giratoria adyacente. Al volver a abrir el sistema, la lama fija se queda en su posición correcta.
Para terminar de fijarlas, utilizar los tornillos Ø4,2x19 DIN7504-N (uno en cada extremo).

GB *Step 1.* *Open the system and insert the fixed louver from below, positioning it approximately on the support profile.*
Close the system and slide the fixed louver towards the adjacent rotating louver. When the system is opened again, the fixed louver remains in its correct position.
Use the Ø4.2x19 DIN7504-N screws to fix them in place (one at each end).

F *1.* *Ouvrez le système et insérez, par le bas, la lame fixe, en la positionnant approximativement sur le profil support.*
Fermez le système et faites glisser la lame fixe vers la lamelle rotative adjacente. Lorsque le système est à nouveau ouvert, la lame fixe reste dans sa position correcte.
Pour terminer, visser avec les vis Ø4,2x19 DIN7504-N (une à chaque extrémité).

I *Fase 1.* *Aprire il sistema e inserire, dal basso, la lama fissa, posizionandola approssimativamente nel profilo di supporto.*
Chiudere il sistema e far scivolare la lama fissa fino alla lama girevole adiacente. Quando il sistema è nuovamente aperto, la lama fissa resta nella posizione corretta.
Terminare il fissaggio utilizzando le viti Ø4,2x19 DIN7504-N INOX (una per ogni estremità).

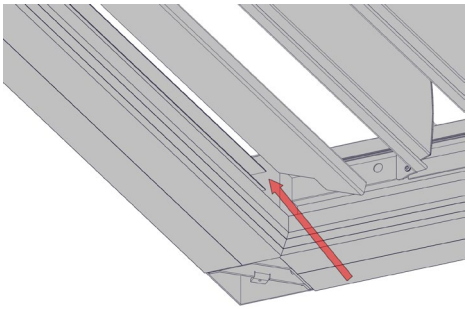

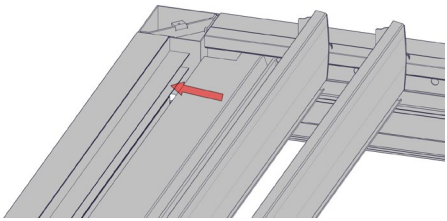

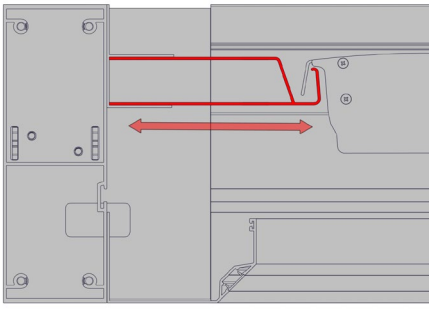

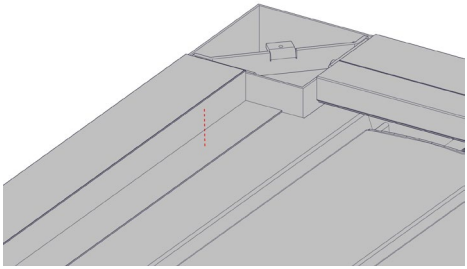

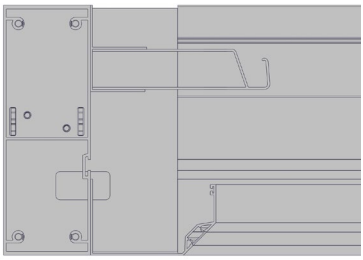

Posición lama fija inicial • *Initial fixed louver position*
Position lame fixe initiale
Posizione iniziale della lama fissa

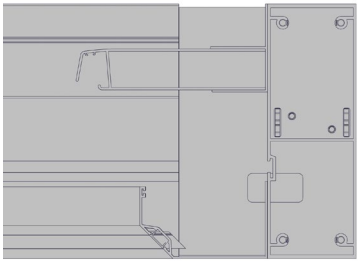

Posición lama fija final • *End fixed louver position*
Position lame fixe finale
Posizione finale della lama fissa

04.ñ **Colocar espuma en canalones** • *Inserting foam in the gutters*
Pose de mousse dans les gouttières • Collocare la schiuma nelle grondaie

E **Paso 1.** **Insertar los tramos de espuma en los canalones perpendiculares a las lamas.**

GB *Step 1.* *Insert the foam sections into the gutters perpendicular to the louvers.*

F *1.* *Insérez les sections de mousse dans les gouttières perpendiculairement aux lames.*

I *Fase 1.* *Inserire le sezioni di schiuma nelle grondaie perpendicolari alle lame.*

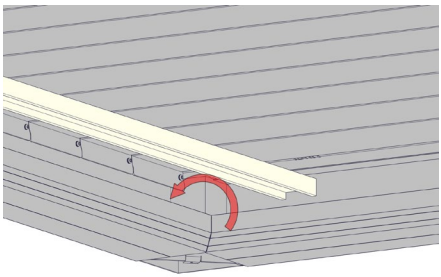

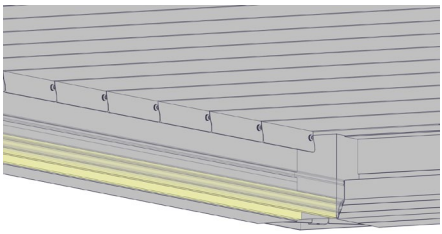

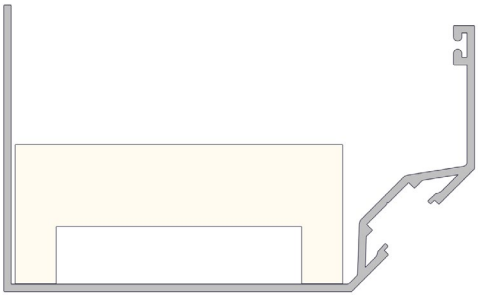

04.0 **Colocar las tapas** • *Fitting the covers*
Mise en place des embouts • Collocare i tappi

E Paso 1. Atornillar la tapa del poste superior mediante el tornillo M6x16 DIN7380.
Colocar las tapas drenaje en los agujeros correspondientes del pilar.

GB *Step 1.* *Screw on the upper post cover using an M6x16 DIN7380 screw.*
Place the drain covers in the corresponding holes in the pillar.

F *1.* *Vissez l'embout du poteau supérieur à l'aide de la vis M6x16 DIN7380 INOX.*
Placez les embouts d'écoulement dans les trous correspondants du poteau.

I *Fase 1.* *Avvitare il tappo del montante superiore mediante l'utilzzo della vite M6x16 DIN7380 INOX.*
Collocare i tappi di scolo nei fori corrispondenti del pilastro.

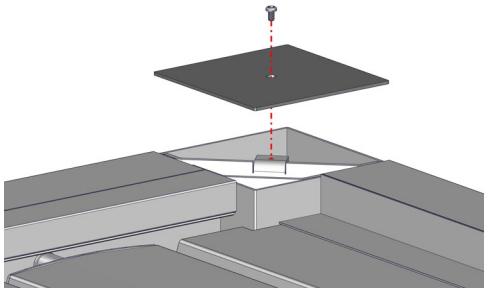

glass.
by gaviota

glass.
by gaviota

Calle de la Térmica, 4
03638 Salinas (Alicante) - España / Spain
hola@glassbygaviota.com
www.glassbygaviota.com

REF. 4004 0000 • GLASS • 06-2023 © COPYRIGHT RESERVED