glass. by gaviota

CLIMATIKA
AUTOPORTANTE

MÓDULOS SIMPLE Y MÚLTIPLE • *SIMPLE AND MULTIPLE MODULES*
MODULES SIMPLES ET MULTIPLES • MODULI SEMPLICI E MULTIPLI

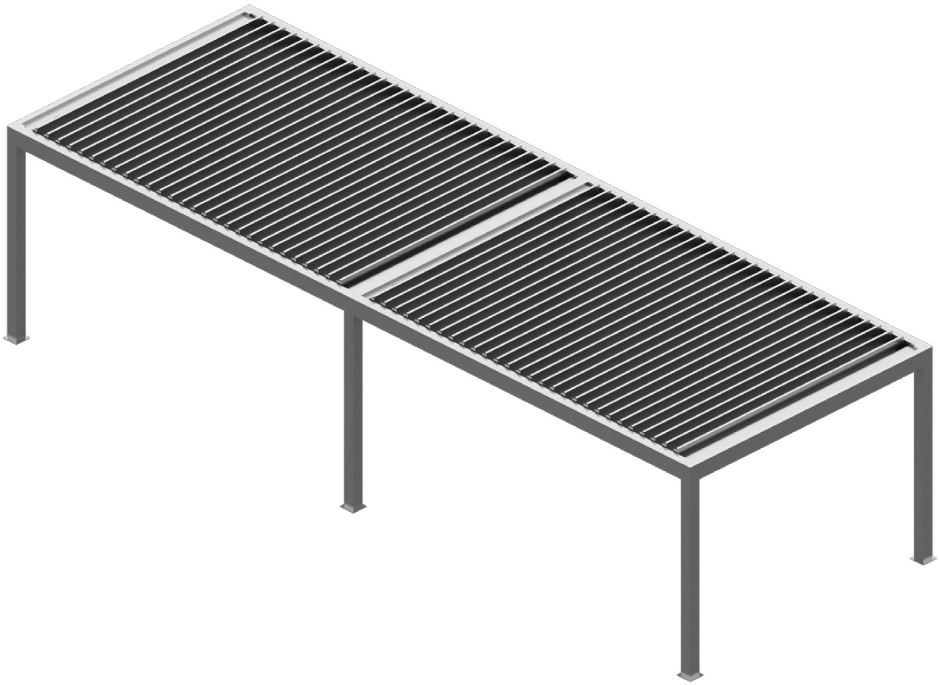

E **Manual de Instalación**

F *Manuel d'Installation*

GB *Assembly Instructions*

I *Manuale di Installazione*

E **Advertencias de seguridad**
GB *Safety warnings*
F *Avertissement de sécurité*
I *Avvertence e note di sicurezza*

E
- Leer detenidamente estas instrucciones de montaje antes de cualquier uso y conservarlas después de la instalación..
- El no respetar las instrucciones de montaje, uso y especificaciones técnicas del artículo, así como excederse en los rangos de uso máximos especificados (pesos, etc...), significará la exclusión de la Política de Garantía y de Servicio Postventa de Gaviota Simbac, S.L.

GB
- *Read carefully the assembly instructions before installing.*
- *Failure to follow the assembly instructions, use conditions and technical specifications of the article, as well as excessing the specified máximum use ranges (weights, etc ...), will mean the exclusión of the Warranty and After Sales Service Policy of Gaviota Simbac, S.L.*

F
- *Lire attentivement les instructions de montage avant de procéder à l'installation.*
- *maximus spécifiés (poids, etc...), sera motif d'exclusion de la Politique de Garantió et Service Aprés-vente de Gaviota Simbac, S.L. Leggere queste istruzioni prima dell'uso e conservarle l'installazione.*

I
- *Leggere attentamente le istruzioni di montaggio prima di montare.*
- *La mancata osservanza delle istruzioni per il montaggio, l'uso, le specifiche tecniche di questo articolo, e degli intervalli che superano il massimo utilizzo specificato (pesi, ecc ...), significherá l'esclusione della Política della Garanzia e Servizio Post-Vendita GAVIOTA SIMBAC, S.L.*

Índice • *Index • Index • Indice*

01 **Información para la instalación** • *Installation Information*
Informations pour l'installation • Informazioni per l'installazione

02 **Sellado** • *Sealing*
Étanchéité • Sigillatura

03 **Esquemas de conexiones eléctricas** • *Electric wiring diagramsSchémas de connexions électriques• Schemi elettrici*

04 **Montaje ejemplo con dos módulos** • *Example assembly with two modules*
Exemple de montage avec deux modules • Esempio di montaggio con due moduli

01 Información para la instalación • *Installation Information*
Informations pour l'installation • Informazioni per l'installazione

01.a Posición soportes unión pilar-suelo • *Position of column-floor joint brackets*
Position des supports union poteau-sol • Posizione dei supporti di unione pilastro - pavimento

Nota: el esquema se repite por cada módulo que se instale.
Para obtener dimensiones de corte de perfiles se recomienda utilizar la calculadora informatizada correspondiente.

Note: diagrams are repeated for each module to be installed.
Use the relevant computer calculator to determine cutting dimensions.

Remarque: le schéma est répété pour chaque module à installer.
Pour obtenir les dimensions de coupe de profils, il est recommandé d'utiliser le calculateur (fichier excel) correspondant.

Nota: lo schema si ripete per ogni modulo che si andrà a installare.
Per ottenere le dimensioni di taglio dei profili, si consiglia di utilizzare lo strumento di calcolo informatizzato dedicato.

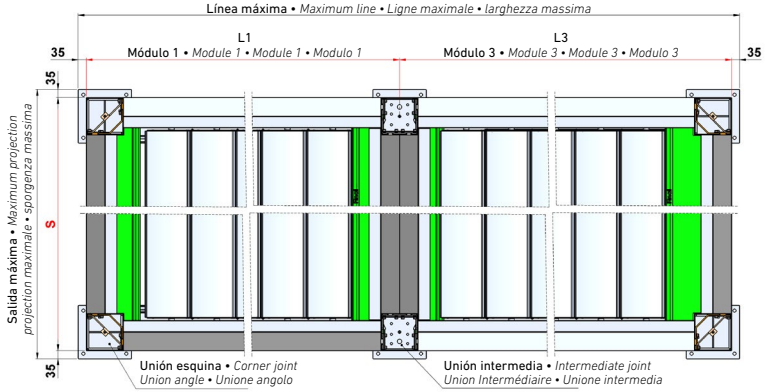

L = Línea / *L = Width* / *L = Ligne* / *L = Larghezza*
S = Salida / *S = Projection* / *S = Projection* / *S = Sporgenza*

L1 = Extremo izquierdo
L1 = Left end
L1 = Extrémité gauche
L1 = Estremità sinistra

L2 = Interior
L2 = Interior
L2 = Intérieur
L2 = Interno

L3 = Extremo derecho
L3 = Right end
L3 = Extrémité droite
L3 = Estremità destra

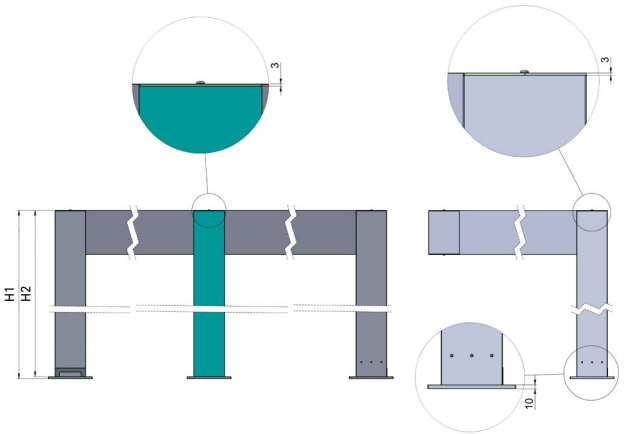

H1: Altura Máxima (Unión suelo extendida)
H1: Maximum Height (Extended floor joint)
H1 : Hauteur maximale (union sol étendue)
H1: Altezza massima (unione a pavimento estesa)

H2: Altura Máxima (Unión interior)
H2: Maximum Height (Interior joint)
H2 : Hauteur maximale (union intérieure)
H2: Altezza massima (unione interna)

Nota: Las medidas están indicadas desde las caras exteriores de los postes.

Note: The measurements are indicated from the outside faces of the posts.

Remarque : Les mesures sont indiquées à partir des faces extérieures des poteaux.

Nota: Le misure indicate vengono considerate a partire dai lati esterni dei pali.

Unión pilar 3 caras • *3 sided column joint*
Union poteau 3 faces • Unione del pilastro su 3 lati

Nota: Esta unión es únicamente para un módulo.

Note: This joint is for one module only.

Remarque : Cette connexion est pour un seul module.

Nota: Questo collegamento è valido per un solo modulo.

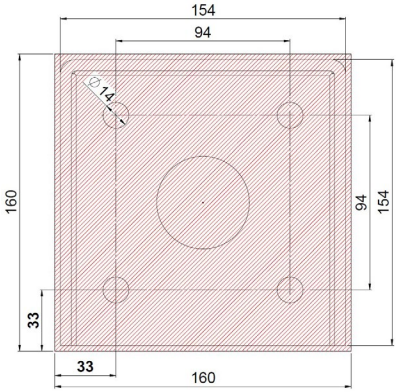

"Elegir las salidas de agua para ubicar los desagües, y orientar adecuadamente las uniones al suelo:
La abertura de la unión suelo debe coincidir con la posición del desague elegido."

"Choose where water outlets are to be located in order to determine the location of drains, and orientate the floor joints appropriately:
The opening of the floor joint must align with the position of the chosen drain"

«Choisissez les sorties d'eau pour placer les évacuations, et orientez les unions au sol de manière appropriée :
L'ouverture de l'union au sol doit coïncider avec la position de l'évacuation choisie ».

«Scegliere le vie di sbocco dell'acqua per posizionare gli scarichi e orientate adeguatamente le unioni a pavimento:
L'apertura dell'unione a pavimento deve coincidere con la posizione dello scarico scelto»

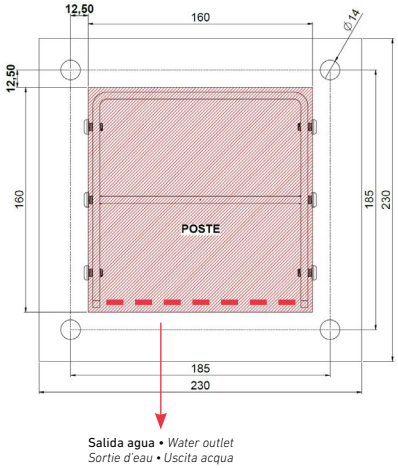

Unión pilar alta • *High pillar joint*
Union pilier haute • Unione del pilastro alto

Nota: Las medidas están indicadas desde las caras exteriores de los postes.

Note: The measurements are indicated from the outside faces of the posts.

Remarque : Les mesures sont indiquées à partir des faces extérieures des poteaux.

Nota: Le misure indicate vengono considerate a partire dai lati esterni dei pali.

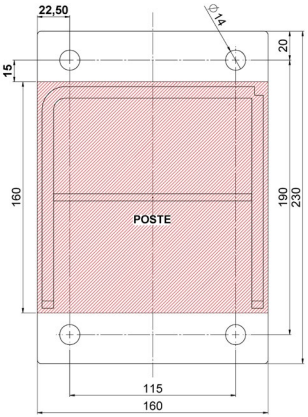

Unión pilar alta intermedia
Intermediate high pillar joint
Union poteau haute intermédiaire
Unione del pilastro alto intermedio

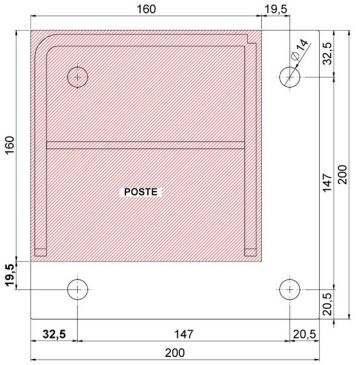

Unión pilar alta esquina • *High corner column joint*
Union poteau haute angle
Collegamento del pilastro alto ad angolo

Nota: Estas piezas se utilizan cuando se quiere instalar cerramientos en la climatika.

Note: These parts are used when you want to install enclosures in the climatika.

Remarque : Ces pièces sont utilisées pour installer des fermetures dans climatika.

Nota: Questi pezzi si utilizzano per l'installazione di serramenti sul climatika.

Nota: La unión pilar alta esquina está disponible en dos versiones simétricas. Utilizar la que corresponda según donde se quiera ubicar la salida del desagüe.

Note: The high-corner pillar connection is available in two different symmetrical versions.

Remarque : L'union poteau haute d'angle est disponible en deux versions symétriques.

Nota: l'unione del pilastro alto ad angolo è disponibile in due versioni simmetriche.

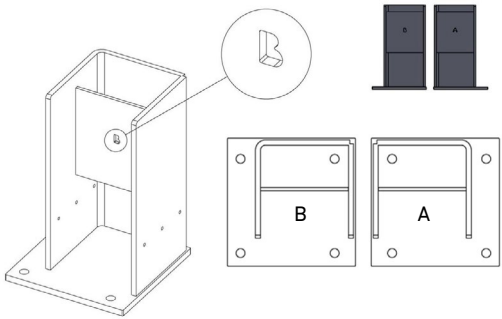

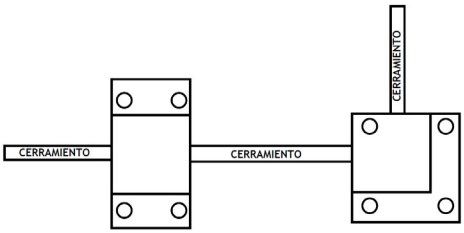

01.b **Mecanizados para desagüe** • *Drainage mechanisms*
Usinage des drains • Procedimento per il drenaggio

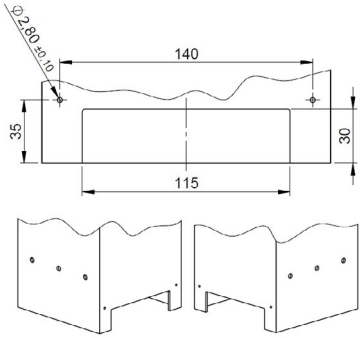

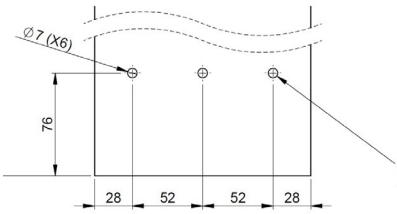

Verificar primero la orientación de la pieza deunión suelo

First check the orientation of the floor joint

Vérifiez d'abord l'orientation de la pièce d'union au sol

Per prima cosa controllate l'orientamento dell'unione a pavimento

01.c **Recomendaciones** • *Recommandations Recommendations • Consigli*

Nota importante: Tras la lluvia se aconseja realizar una parada de las lamas a 90º.

Important note: *After rain, it is advisable to stop the louvers at 90º.*

Remarque importante : *Après la pluie, il est conseillé d'arrêter les lames à 90º.*

Nota importante: *Dopo la pioggia, si consiglia di fermare le lame a 90º.*

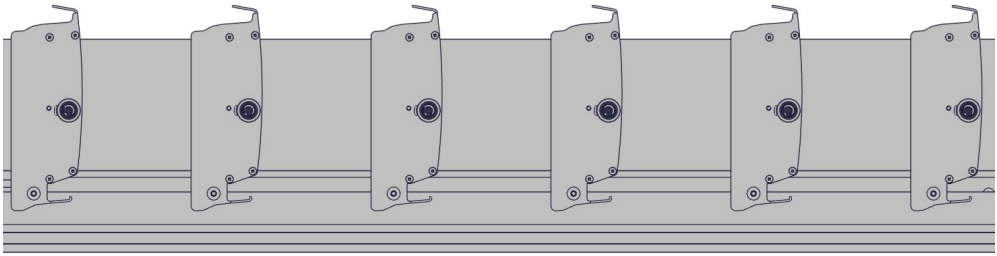

02 **Sellado** • *Sealing*
Étanchéité • Sigillatura

02.a **Componentes** • *Components*
Composants • Componenti

Componentes sellantes a usar
- Polímero.
- Masilla de polímero.
- Silicona para exteriores.

Aplicación del sellante
- Cordón o capa continuo, sin interrupciones.
- Si es cordón de silicona, que no sea excesivo ni escaso, entre 3 y 6mm de grosor.
- Repasar el sellante, bien con el dedo humedecido en agua jabonosa o con una espátula esquinera, cuando se trate de una unión entre dos perfiles.

Sealing components to be used
- *Polymer.*
- *Polymer putty.*
- *Silicone for outdoors.*

Sealant application
- *Continuous cord or layer, without gaps.*
- *If it is a silicone bead, it should not be too thick or too thin, between 3 and 6mm.*
- *If it is a joint between two profiles, apply the sealant either with a finger dipped in soapy water or with a corner spatula.*

Composants d'étanchéité à utiliser
- *Polymère.*
- *Mastic de polymère.*
- *Silicone pour extérieurs.*

Application du mastic
- *Cordon ou couche continue, sans interruptions.*
- *S'il s'agit d'un cordon en silicone, il ne doit être ni trop épais ni trop fin, entre 3 et 6 mm.*
- *S'il y a un joint entre deux profils, appliquez le mastic soit avec un doigt trempé dans de l'eau savonneuse, soit avec une spatule d'angle.*

Componenti sigillanti da utilizzare
- *Polimero.*
- *Mastice di polimero.*
- *Silicone per uso esterno.*

Applicazione del sigillante
- *A filo o strato continuo, senza interruzioni.*
- *In caso di silicone a filo, che presenti uno spessore tra 3 e 6 mm.*
- *In caso di unione tra due profili, ripassare il sigillante con il dito leggermente bagnato con acqua e sapone o con una spatola ad angolo.*

Nota importante: es imprescindible un mantenimiento para el correcto desagüe del canalón; limpiar las espumas de manera frecuente.

Important note: *maintenance is essential for gutter to drain properly; clean the foams frequently.*

Remarque importante : *l'entretien est essentiel pour le bon drainage de la gouttière ; nettoyez fréquemment la mousse.*

Nota importante: *affinché la grondaia possa scolare correttamente è necessaria una buona manutenzione; rimuovere regolarmente le schiume.*

Nota importante: no ubicar los transformadores por el poste que vaya a desaguar la instalación.

Important note: do not locate the transformers by the pole that will drain the installation.

Note importante : ne localisez pas les transformateurs près du poteau qui drainera l'installation.

Nota importante: non posizionare i trasformatori vicino al palo che scaricherà l'installazione.

02.b **Perfil Viga** • *Beam profile*
Profil Poutre • Profilo traversa

E **Paso 1.** Durante el ensamblaje de la estructura, sellar extremo de vigas donde se instalen los cerramientos. Rematar bien por lados interiores, para que no estorbe durante la instalación del resto de perfiles, apli-car sellante de nuevo de ser necesario. Exterior limpio.

GB *Step 1.* *When assembling the structure, seal the ends of the beams where the enclosures are installed. Finish the inside properly, so that it does not get in the way when installing the rest of the profiles, re-apply sealant if necessary. Clean exterior.*

F *1.* *Pendant l'assemblage de la structure, scellez l'extrémité des poutres où sont installées les fermetures. Terminez correctement l'intérieur, afin de faciliter la pose du reste des profils. Réappliquez du mastic si nécessaire. Extérieur propre.*

I *Fase 1.* *Durante l'assemblaggio della struttura, sigillare l'estremità delle traverse in cui vanno installati i serramenti. Rifinire correttamente i lati interni, affinché non rappresenti un ostacolo durante l'installazione del resto dei profili, applicare nuovamente il sigillante se necessario. Esterno pulito.*

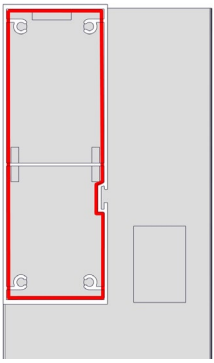

02.c **Perfil viga varios módulos** • *Multi-module beam profile*
Profil poutre à plusieurs modules • Profilo traversa multi-modulo

E **Paso 1.** Colocar la silicona lo más arriba posible, sin que sobresalga por la parte superior.

GB *Step 1.* *Place the silicone as high as possible, without protruding from the top.*

F *1.* *Placer le silicone le plus haut possible, sans qu'elle ne dépasse de la partie supérieure.*

I *Fase 1.* *Mettere il silicone il più alto possibile senza che fuoriesca dalla parte superiore.*

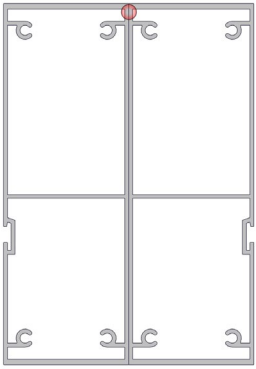

02.d **Longitudinal en porta lamas** • *Longitudinal in louver holder*
Longitudinal dans porte-lames • *Longitudinale nel portalame*

E Paso 1. No visible desde el exterior, por encima de los tornillos de sujeción.

GB *Step 1.* *Not visible from the outside, above the fastening screws.*

F *1.* *Non visible de l'extérieur, au-dessus des vis de fixation.*

I *Fase 1.* *Non visibile dall'esterno, al di sopra delle viti di fissaggio.*

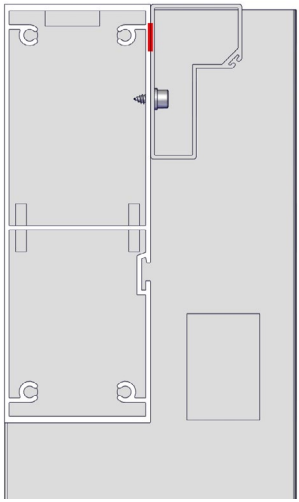

NOTA: Colocar el cordón en perfil porta lamas, antes de fijarlo en la viga.

NOTE: Apply the bead to the louver holder profile before fixing it to the beam.

REMARQUE : Placez le cordon sur le profil porte-lames avant de le fixer à la poutre.

NOTA: Posizionare il filo sul profilo portalame, prima di fissarlo alla traversa.

02.e **Longitudinal en porta lama fija** • *Longitudinal in fixed louver holder*
Longitudinale dans porte-lames fixe • *Longitudinale nel portalama fisso*

E Paso 1. No visible desde el exterior, por encima de los tornillos de sujeción.

GB *Step 1.* *Not visible from the outside, above the fastening screws.*

F *1.* *Non visible de l'extérieur, au-dessus des vis de fixation.*

I *Fase 1.* *Non visibile dall'esterno, al di sopra delle viti di fissaggio.*

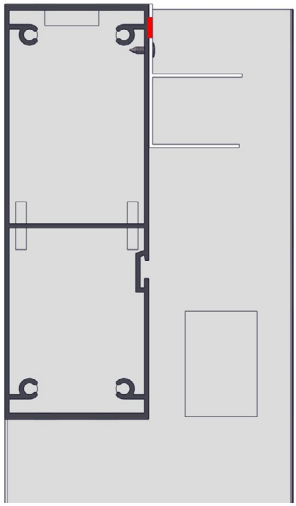

NOTA: Colocar el cordón en perfil Soporte Lama Fija, antes de fijarlo en la viga.

NOTE: Apply the bead on the Fixed Louver Support profile, before fixing it to the beam.

REMARQUE : Placez le cordon sur le profil Support Lame Fixe, avant de le fixer à la poutre.

NOTA: Posizionare il filo sul profilo di supporto a lama fissa, prima di fissarlo alla traversa.

02.f **Canalón viga** • *Gutter beam*
Gouttière poutre • Grondaia traversa

E **Paso 1.** Colocar dos cordones:
- En el perfil canalón, lo más próximo posible al borde superior, en el propio perfil canalón (antes de colocarlo).
- En borde superior, sellar la unión entre los dos perfiles.

GB *Step 1.* *Apply two beads:*
- *On the gutter profile, as close as possible to the upper edge, on the gutter profile itself (before fitting).*
- *On the upper edge, seal the joint between the two profiles.*

F *1.* *Placez deux cordons :*
- *Sur le profil de la gouttière, le plus près possible du bord supérieur, sur le profil de la gouttière lui-même (avant le montage).*
- *Au niveau du bord supérieur, scellez le joint entre les deux profils.*

I *Fase 1.* *Collocare due fili:*
- *Sul profilo della grondaia, il più vicino possibile al bordo superiore, nello stesso profilo della grondaia (prima di collocarlo).*
- *A livello del bordo superiore, sigillare l'unione tra i due profili.*

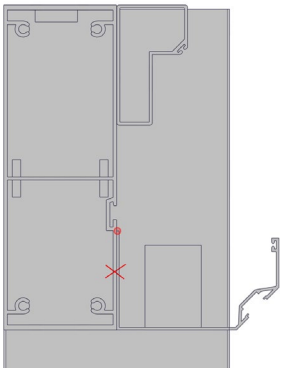

02.g **Extremo de Canalón** • *Gutter End*
Extrémité de la gouttière • Estremità della grondaia

E **Paso 1.**
- Por el interior.
- Por el exterior, cuidando de eliminar el exceso.

GB *Step 1.*
- *On the inside.*
- *On the outside, taking care to remove the excess.*

F *1.*
- *À l'intérieur.*
- *À l'extérieur, en prenant soin d'enlever l'excédent.*

I *Fase 1.*
- *All'interno.*
- *All'esterno, avendo cura di elimare l'eccesso.*

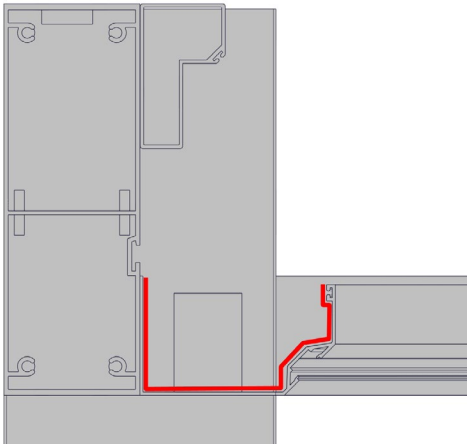

02.h **Sellar el extremo de la ranura de la viga**
Sealing the end of the beam groove
Sceller l'extrémité de la rainure de la poutre
Sigillare l'estremità della scanalatura della traversa

E **Paso 1.** **Una vez colocado en canalón, sellar el extremo de la ranura de la viga.**

GB *Step 1.* *Once the gutter is in place, seal the end of the beam groove.*

F *1.* *Une fois la gouttière en place, scellez l'extrémité de la fente de la poutre.*

I *Fase 1.* *Una volta posizionata la grondaia, sigillare l'estremità della scanalatura della traversa.*

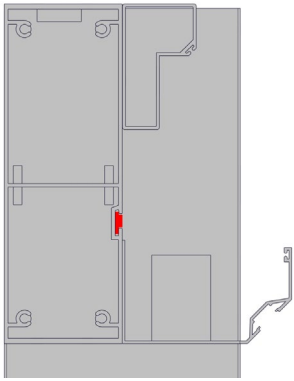

02.i **Sellar el paso de los cables led** • *Sealing the passage of the LED cables*
Sceller le passage des câbles led • Sigillare il passaggio dei cavi led

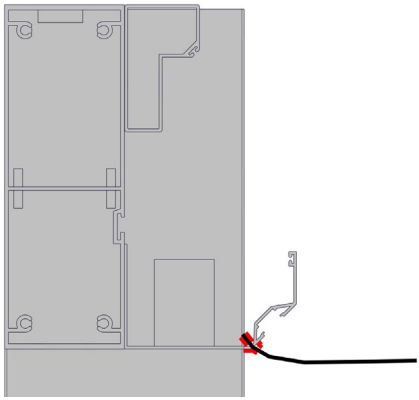

03 **Esquemas de conexiones eléctricas** • *Electric wiring diagrams*
Schémas de connexions électriques • Schemi elettrici

03.a **Distribución global** • *Overall distribution*
Distribution électrique • Distribuzione complessiva

1. Motor • *Motor • Moteur • Motore*

OPCIONAL: • *OPTIONAL: • OPTIONNEL: • OPZIONALE:*

2. Iluminación perimetral ; canalón
2a. RGB
2b. Blanco

2. Perimeter lighting; guttering
2a. RGB
2b. White

2. Eclairage périmétrique : gouttière
2a. Ruban à LED RGB
2b. Ruban à LED Blanc

2. Illuminazione perimetrale; grondaia
2a. RGB
2b. Blanco

3. Iluminación en lama giratoria
3a. Tira Led RGB
3b. Foco

3. Rotating slat lighting
3a. RGB LED strip
3b. Focus

3. Eclairage de lame rotative
3a. Ruban à LED RGB
3b. Spot

3. Illuminazione su lamella orientabile
3a. Striscia LED RGB
3b. Faretto

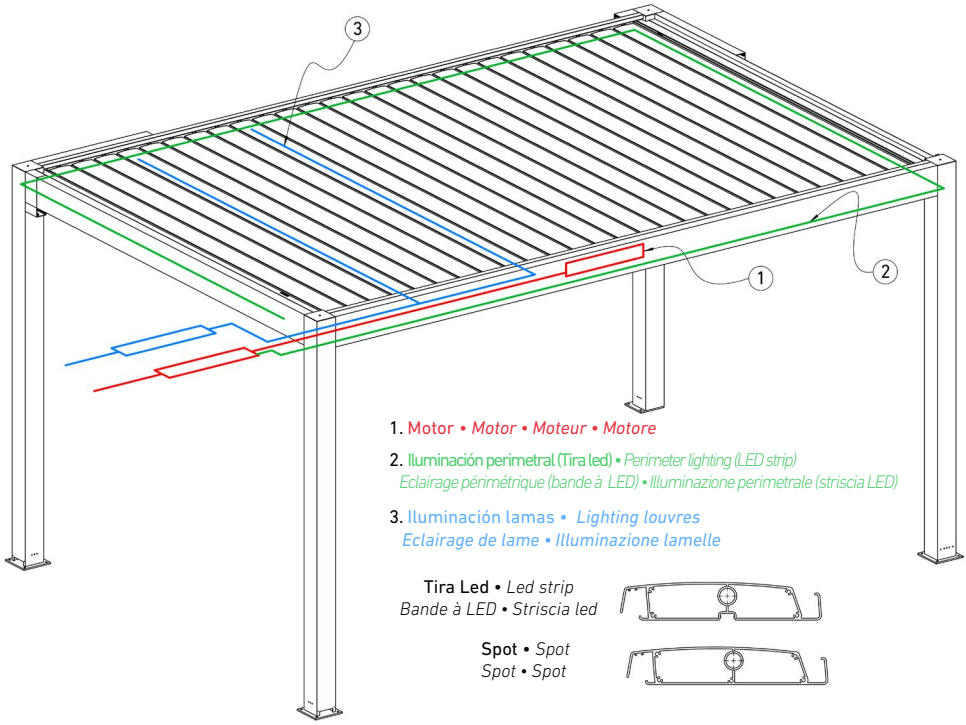

03.b Instalación de led en canalones. DISTRIBUCIÓN DE TIRAS LED. (Opcional)

Installation of LEDs in guttering: DISTRIBUTION OF LED STRIPS. (Optional)
Installation des LED dans les gouttières. Distribution de ruban à LED. (Optionnel)
Installazione di LED nelle grondaie: DISTRIBUZIONE DELLE STRISCE LED. (Opzionale)

E **Paso 1.** Planificar dimensionado de tiras de led según tamaño del sistema a montar, y distribución de estas según la longitud de los perfiles canalón.
Se adjunta ejemplo de distribución sacando cables de alimentación por un único poste seco (ver solicitud fabricación).

GB *Step 1.* *Size LED strips in function of the size of the system to be installed and plan the distribution of LED strips in function of the length of the gutter profiles.*
Attached is an example layout where the power cables are ducted through a single dry post (see manufacturing request).

E **Paso 2.** Una vez verificado dónde va cada tramo, taladrar los canalones.

GB *Step 2.* *After checking the position of each section, drill the gutters.*

F *2.* *Une fois vérifiée où va chaque section, percer les gouttières.*

I *Fase 2.* *Dopo aver controllato la posizione di ogni sezione, forare le grondaie.*

F *Prévoir une longueur de ruban à LED et la répartition de celle-ci en fonction de la répartition des gouttières. Ci-dessous un exemple de distribution de tirage de câbles d'alimentation pour un seul poste sec (voir le formulaire de fabrication).*

I *Fase 1.* *Pianificare il dimensionamento delle strisce LED in base alle dimensioni dell'impianto da installare e la loro distribuzione in base alla lunghezza dei profili di grondaia.*
In allegato è riportato un esempio di distribuzione mediante trazione dei cavi di alimentazione attraverso un singolo palo a secco (vedi richiesta produzione).

E **Paso 3.** Proceder a la instalación de las tiras de led en cada perfil canalón según versión de estas:

GB *Step 3.* *Install LED strips in each gutter profile according to model:*

F *3.* *Procéder à l'installation des rubans à LED dans chaque profils de gouttière d'après la version ci-dessous :*

I *Fase 3.* *Procedere con l'installazione delle strisce LED in ogni profilo di grondaia secondo la loro versione:*

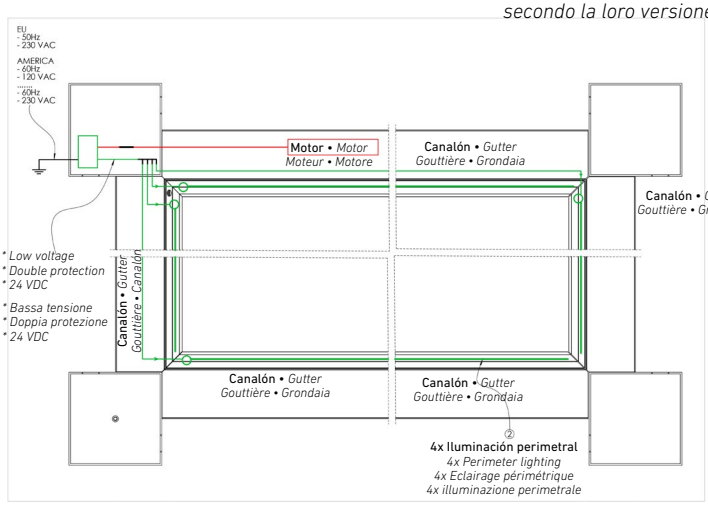

03.b1 **Iluminación perimetral: Canalón** • *Perimeter lighting Gutter*
Eclairage périmétrique : gouttière • *Illuminazione perimetrale: Grondaia*

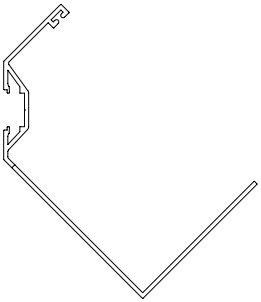

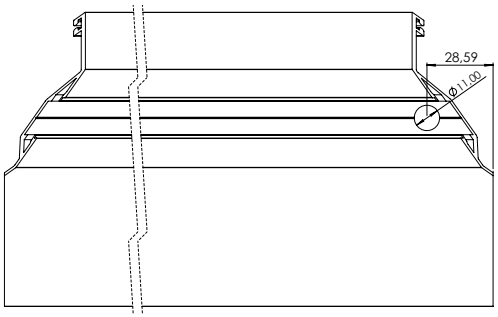

VERSIÓN RGB • *RGB VERSION*
VERSION RGB • *VERSIONE RGB*

Pasar cable por agujero y pegar tira de led al perfil canalón.

Pass the cable through the hole and glue the LED strip to the gutter profile.

Passer le câble par le trou et fixer le ruban à LED sur le profil de la gouttière.

Far passare il cavo attraverso il foro e incollare la striscia LED al profilo della grondaia.

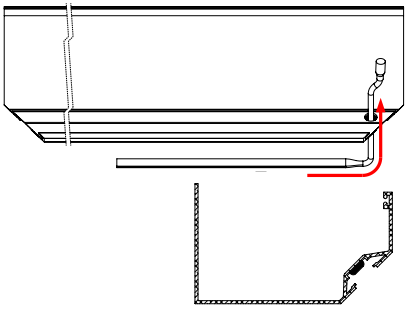

VERSIÓN BLANCO • *VERSIÓN BLANCO*
VERSION BLANCHE • *VERSIÓN BLANCO*

Pasar tira de led por agujero y pegarla al perfil canalón.
Pass the LED strip through the hole and glue it to the gutter profile.
Passer le câble par le trou et fixer le ruban à LED sur le profil de la gouttière.
Far passare la striscia LED attraverso il foro e incollarla al profilo della grondaia.

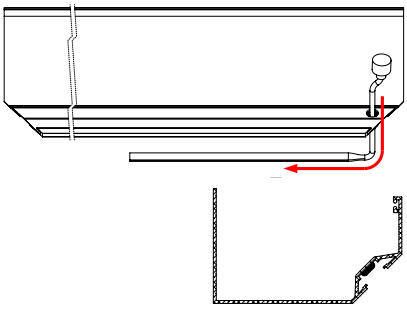

03.c1 Iluminación de lamas giratorias. Versión Tira de led. (Opcional)

Rotating louvre lighting. LED strip version. (Optional)
Eclairage des lames rotatives. Version rubans à LED. (Optionnel)
Illuminazione lamelle orientabili. Versione con striscia LED. (Opzionale)

E Paso 1. Taladrar lamas Led.

GB *Step 1. Drilling LED louvres*

F *1. Percer les lames LED*

I *Fase 1. Taladrar lamas Led.*

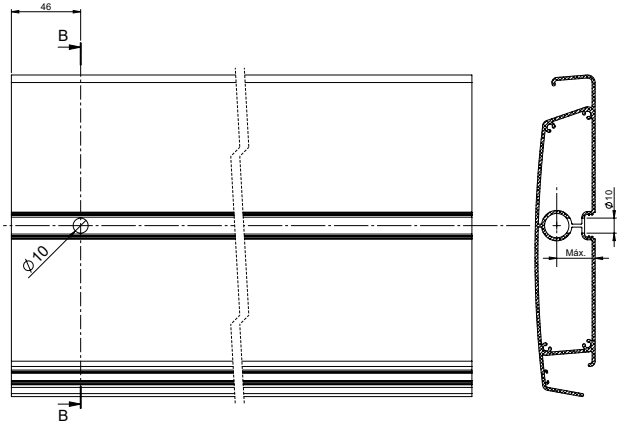

E Paso 2. Pasar el cable de la tira led por el agujero y pegar la tira al perfil.
Nota, los ejes en los extremos se pueden instalar en obra.

GB *Step 2. Insert the wire for the LED strip through the hole and glue the strip to the profile. Note, end shafts can be installed on site.*

F *2. Passer le câble du ruban à LED par le trou et fixer la bande au profil. A noter, les extrémités des axes peuvent s'installer sur chantier.*

I *Fase 2. Far passare il filo della striscia LED attraverso il foro e incollare la striscia al profilo. Nota: i rulli terminali possono essere installati in loco..*

E Paso 3. Emparejar los perfiles porta lamas y viga. Pasar los cables por el perfil porta lamas. Ver anexo 1

GB *Step 3. Marry up the slat and beam profiles. Pass the cables through the slat profile. See Appendix 1.*

F *3. Associer les profils du support de lames et poutres. Passer les câbles par le profil du support de lames. Voir annexe 1.*

I *Fase 3. Allineare i profili porta lamelle e la trave. Far passare i cavi attraverso il profilo porta lamelle. Vedi allegato 1.*

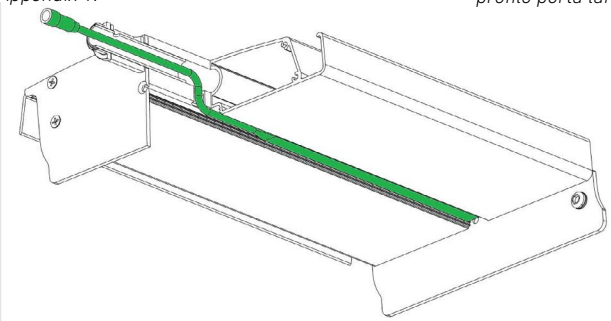

03.c2 Iluminación de lamas giratorias. Versión Foco. (Opcional)

Rotating louvre lighting. Focus version. (Optional)
Eclairage des lames rotatives. Version Spot. (Optionnel)
Illuminazione lamelle orientabili. Versione faretto. (Opzionale)

E Paso 1. Taladrar lamas Led.

GB *Step 1. Drilling LED louvres.*

F *1. Percer les lames.*

I *Fase 1. Foratura lamelle LED.*

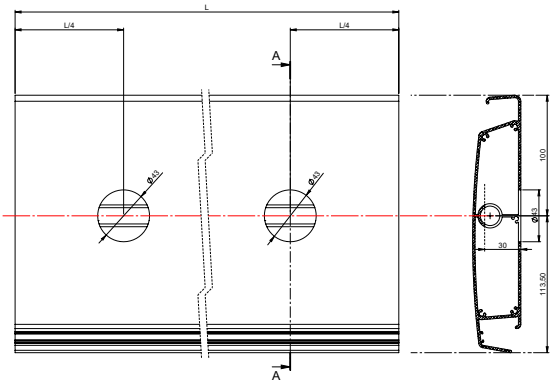

E Paso 2. Pasar cable de la tira led e instalar los focos. Nota, los ejes en los extremos se pueden instalar en obra.

GB *Step 2. Pass the cable for the LED strip and install the spotlights. Note, end shafts can be installed on site.*

F *2. Passer le câble des spots, et installer les projecteurs. A noter, les extrémités des axes peuvent s'installer sur chantier.*

I *Fase 2. Passare il cavo della striscia LED e installare i faretti. Nota: i rulli terminali possono essere installati in loco.*

E Paso 3. Emparejar los perfiles porta lamas y viga. Pasar los cables por el perfil porta lamas. Ver anexo 1

GB *Step 3. Marry up the slat and beam profiles. Pass the cables through the slat profile. See Appendix 1.*

F *3. Faire correspondre les profils porte lames et poutre. Passer les câbles par le profil du porte lames. Voir annexe 1.*

I *Fase 3. Allineare i profili porta lamelle e la trave. Far passare i cavi attraverso il profilo porta lamelle. Vedi allegato 1*

Anexo 1

Identificar las lamas que llevarán iluminación y, una vez atornillado el perfil porta lamas a la viga, pasar los cables por el perfil porta lamas entrando sólo por las posiciones adecuadas.

Appendix 1

Determine which louvres are be illuminated. Once the louvre bearer profile has been screwed to the beam, insert the cables through the appropriate holes on the bearer profile.

Annexe 1

Identifier les lames qui vont porter les éclairages et passer les câbles par le profil du support des lames n'entrant que par les positions adéquates.

Allegato 1

Identificare le lamelle da illuminare e, una volta avvitato il profilo della lamella alla trave, far passare i cavi attraverso il profilo porta lamelle, inserendoli solo nelle posizioni appropriate.

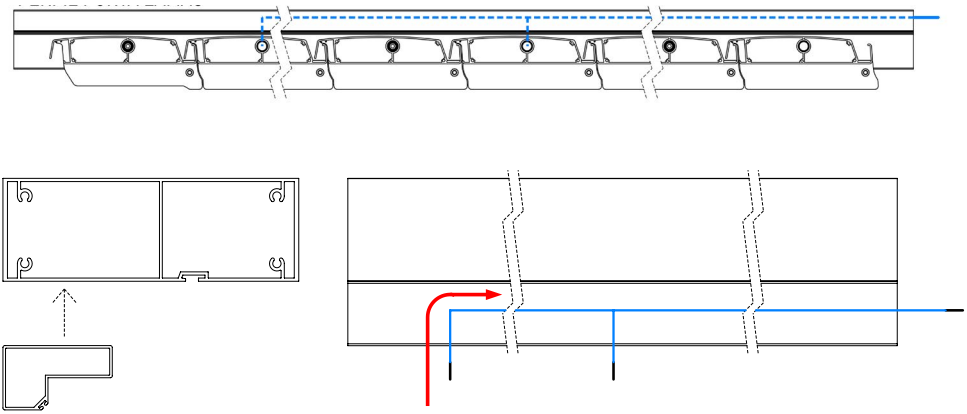

04 **Montaje ejemplo con dos módulos** • *Example assembly with two modules*
Exemple de montage avec deux modules • *Esempio di montaggio con due moduli*

04 .a **Instalación de las bases de la estructura**
Installation of the structure bases
Installation des bases de la structure
Installazione delle basi della struttura

E **Paso 1.** Para ello, será necesario tomar las medidas sobre la zona de la instalación: hay que asegurarse que el terreno está nivelado. Después, fijar las bases al suelo mediante tornillería adecuada.

GB *Step 1.* *You will need to measure the installation area and make sure that the ground is level. Then fix the bases to the floor with suitable screws.*

F *1.* *Pour ce faire, il faudra prendre des mesures sur la zone d'installation : il faut s'assurer que le terrain est nivelé. Ensuite, fixez les bases au sol avec la boulonnerie correcte.*

I *Fase 1.* *Per questo sarà necessario prendere le misure sulla zona di installazione: assicurarsi che il terreno sia pianeggiante. Successivamente, fissare le basi a terra con l'utilizzo di viti adeguate.*

NOTA: una vez instaladas las bases, se recomienda medir las diagonales, para asegurarse de que están paralelas.

NOTE: once you have installed the bases, you should measure the diagonal distances, to make sure that they are parallel.

REMARQUE : une fois les bases installées, il est recommandé de mesurer les diagonales, pour s'assurer qu'elles sont parallèles.

NOTA: una volta installate le basi, si consiglia di misurare le diagonali, per assicurarsi che siano parallele tra loro.

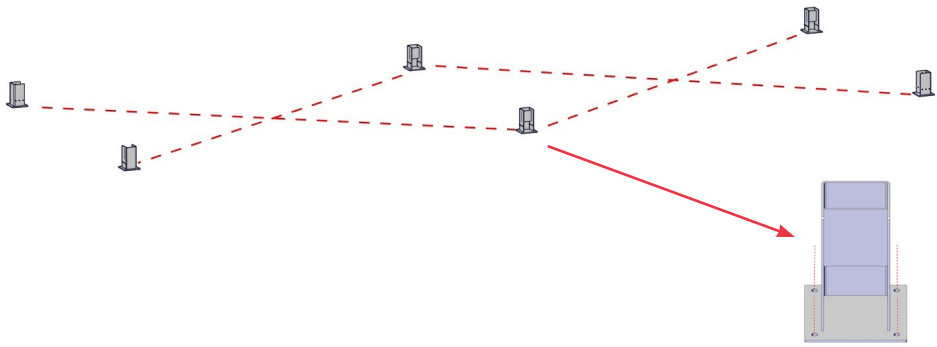

NOTA: Orientar la pieza de unión según la dirección de desagüe.

NOTE: Position the connection piece according to the direction of drainage.

REMARQUE : Orientez la pièce de raccordement en fonction du sens de l'écoulement.

NOTA: Orientare l'elemento di unione seguendo la direzione di scolo.

04.b **Instalación poste intermedio** • *Intermediate post installation*
Installation de poteaux intermédiaires • *Installazione del montante intermedio*

OPCIONAL • *OPTIONAL* • *OPTIONNEL* • *OPZIONALE*

Al ensamblar las vigas, con los perfiles portalamas y cables instalados, llevar estos por los pasacables superiores.

Screw in the 16 M8x55 M8x55 DIN912 DACRO centre bolts as the beams are mounted.

Guider à l'aide de passe-câbles l'ensemble des fils par le profil porte-lames..

Quando si assemblano le travi, con i profili porta lamelle e i cavi installati, far passare i cavi attraverso i passacavi superiori.

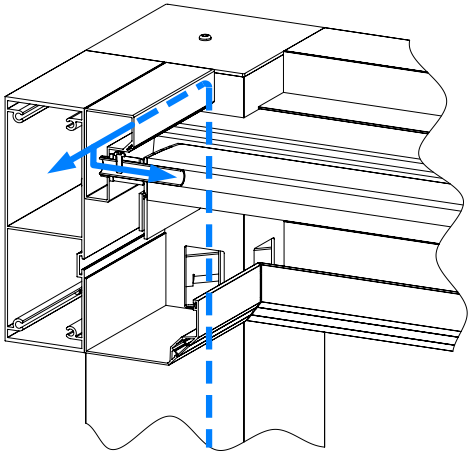

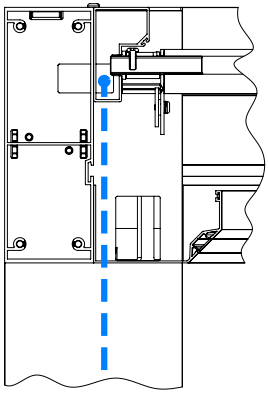

E Paso 1. Formar el pórtico central con los pilares y las vigas. Insertar la pieza de unión en los pilares.

GB *Step 1.* *Form the central arch with the pillars and beams. Insert the joint piece into the pillars.*

F *1.* *Formez le portique central avec les poteaus et les poutres. Insérez la pièce d'union dans les poteaus.*

I *Fase 1.* *Formare il portico centrale con i pilastri e le traverse. Inserire l'elemento di unione nei pilastri.*

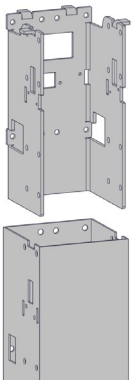

E **Paso 2.** **Atornillar las vigas centrales con los 4 tornillos inferiores M8x55 DIN912 DACRO.**

GB *Step 2.* *Screw the central beams with the 4 lower M8x55 DIN912 DACRO screws.*

F *2.* *Vissez les poutres centrales avec les 4 vis inférieures M8x55 DIN912 DACRO*

I *Fase 2.* *Avvitare le traverse centrali con le 4 viti inferiori M8x55 DIN912 DACRO.*

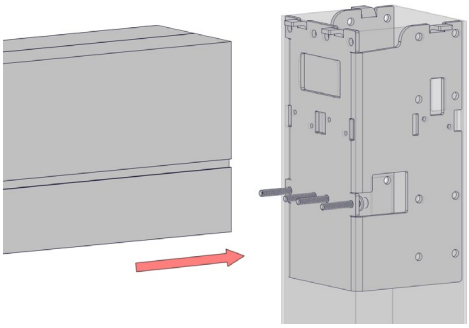

E **Paso 3.** **Insertar la pieza refuerzo poste intermedio.**
Se recomienda insertarla inclinada, y girarla al pasar los tornillos para que encaje en éstos.

GB *Step 3.* *Insert the intermediate post reinforcement piece.*
It is recommended to insert it inclined, and turn it when inserting the screws so that it fits.

F *3.* *Insérez la pièce de renfort du poteau intermédiaire.*
Il est recommandé de l'insérer de manière inclinée et de la tourner lors du passage des vis pour qu'elle s'y insère.

I *Fase 3.* *Inserire la parte di rinforzo del montante intermedio.*
Si consiglia di inserirla in modo inclinato, girandola durante il passaggio delle viti e fissarla ad esse.

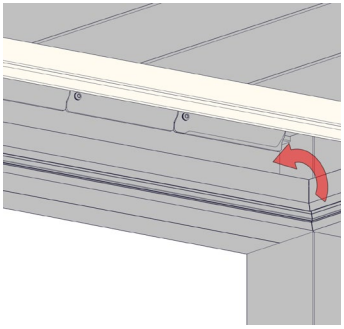

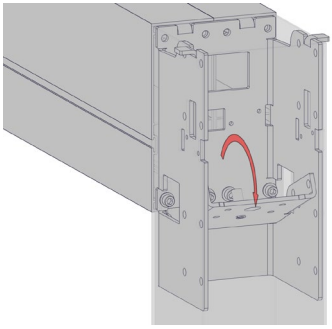

RECOMENDACIÓN: Colocar en los agujeros de las vigas perpendiculares a la vigas centrales, los tornillos al revés, a modo de pasador.

RECOMMENDATION: *Place the screws in the holes of the beams perpendicular to the central beams, upside down, as a dowel.*

RECOMMANDATION : *Placez les vis dans les trous des poutres perpendiculaires aux poutres centrales, avec les vis à l'envers, comme une cheville.*

RACCOMANDAZIONE: *Posizionare le viti capovolte nei fori delle traverse perpendicolari alle traverse centrali, come un perno.*

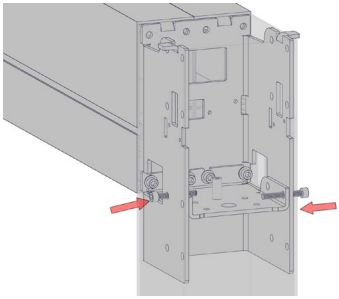

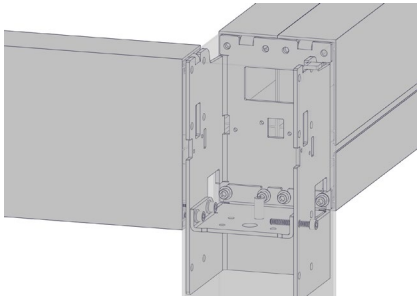

E Paso 4. Insertar las piezas de refuerzo unión poste y atornillarlas con los tornillos M6x12 DIN912 DA-CRO.

GB *Step 4.* *Insert the post joint reinforcement pieces and screw them in with the M6x12 DIN912 DA-CRO screws.*

F *4.* *Insérez les pièces de renfort de l'union poteau et vissez-les avec les vis M6x12 DIN912 DA-CRO.*

I *Fase 4.* *Inserire le parti di rinforzo del collegamento del montante e avvitarle con le vite M6x12 DIN912 DA-CRO.*

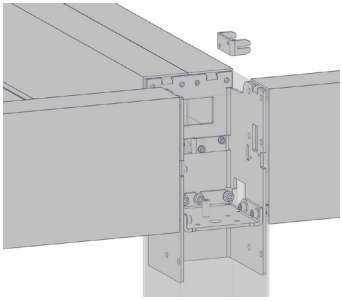

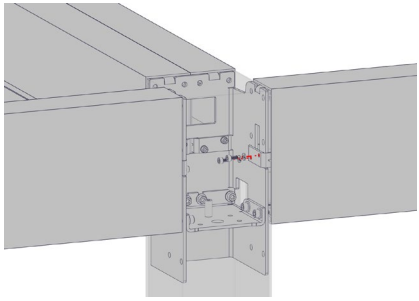

NOTA: Esta pieza se puede colocar conforme se vayan añadiendo las vigas. No es necesario tener todas las vigas puestas para colocarla.

NOTE: This piece can be placed as the beams are added. It is not necessary to have all the beams in place to install it.

REMARQUE : Cette pièce peut être placée au fur et à mesure que les poutres sont ajoutées. Il n'est pas nécessaire d'avoir toutes les poutres en place pour l'installer.

NOTA: Questa parte può essere collocata man mano che si aggiungono le viti. Non è necessario avere installato tutte le traverse per posizionarla.

E Paso 5. Para terminar la unión del poste intermedio, insertar la pieza refuerzo superior.
Atornillarla a las vigas correspondientes, utilizando los tornillos M8x55 DIN912 DACRO.

GB *Step 5.* *To finish the intermediate post joint, insert the upper reinforcement piece.*
Screw it to the corresponding beams, using M8x55 DIN912 DACRO screws.

F *5.* *Pour terminer l'union du poteau intermédiaire, insérez la pièce de renfort supérieure.*
Vissez-la aux poutres correspondantes, en utilisant des vis M8x55 DIN912 DACRO.

I *Fase 5.* *Per terminare il collegamento del montante intermedio, inserire il pezzo di rinforzo superiore.*
Avvitarlo alle traverse corrispondenti, mediante l'utilizzo delle viti M8x55 DIN912 DACRO.

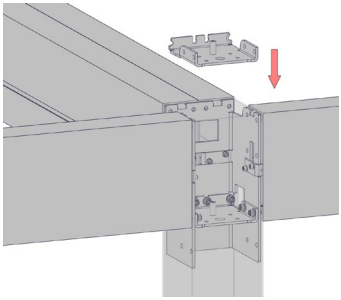

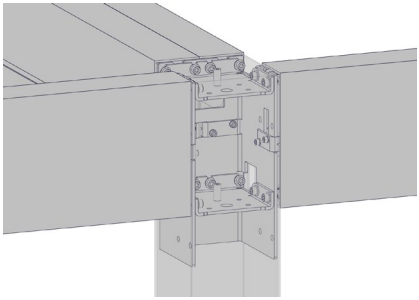

04.c **Instalación poste esquina** • *Installation poteau angle*
Corner post installation • *Installazione del montante ad angolo*

E Paso 1. Formar el pórtico con los pilares y la viga.
Unir los pilares y la viga, mediante la pieza de unión; y utilizando los tornillos M8x55 DIN912 DACRO.

GB *Step 1.* *Form the arch with the pillars and the beam.*
Join the pillars and the beam with the connection piece and the M8x55 DIN912 DACRO screws.

F *1.* *Formez le portique avec les poteaus et la poutre.*
Unir les poteaus et la poutre, au moyen de la pièce de raccordement ; et en utilisant les vis M8x55 DIN912 DACRO.

I *Fase 1.* *Formare il portico con i pilastri e la traversa.*
Unire i montanti e le traverse mediante l'utilizzo dell'elemento di unione e delle viti M8x55 DIN912 DACRO.

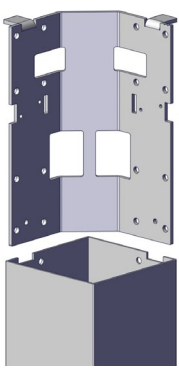

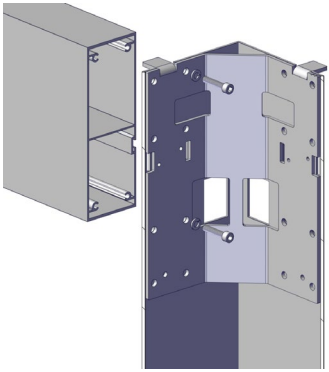

04.d **Instalación del pórtico** • *Arch installation*
Installation du portique • *Installazione del portico*

E **Paso 1.** **Situar el pórtico formado en el paso anterior, en las bases instaladas en el suelo de la instalación. Fijar el conjunto a éstas mediante tornillos M6x16 ISO7380.**

GB *Step 1.* *Place the arch that you formed in the previous step on the bases installed on the floor of the installation. Fix the assembly in place using M6x16 ISO7380 screws.*

F *1.* *Placez le portique formé à l'étape précédente sur les bases installées au sol de l'installation. Fixer l'ensemble à celles-ci avec les vis M6x16 ISO7380 DACRO.*

I *Fase 1.* *Situare il portico creato nel passaggio anteriore sulle basi installate nel pavimento dell'impianto. Fissare il kit mediante l'utilizzo di viti M6x16 ISO7380 DACRO.*

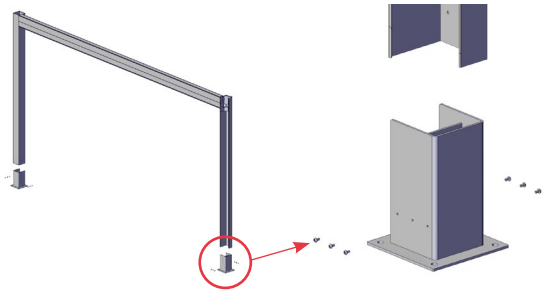

04.e **Instrucciones de montaje - Poste desplazado**
Assembly instructions - Offset post
Instructions de montage - Poteau déporté
Istruzioni per il montaggio - Montante decentrato

NOTA: hay dos opciones de poste desplazado; entre dos apoyos (pared y poste o dos postes) y sustituyendo un apoyo.

NOTE: There are two offset post options; between two supports (wall and post or two posts) and replacing a support.

REMARQUE : il existe deux options de poteau déporté ; entre deux piliers (mur et poteau ou deux poteaux) et remplaçant un pilier.

NOTA: sono previste due opzioni di montante decentrato; tra due supporti (muro e montante o due montanti) e in sostituzione di un supporto.

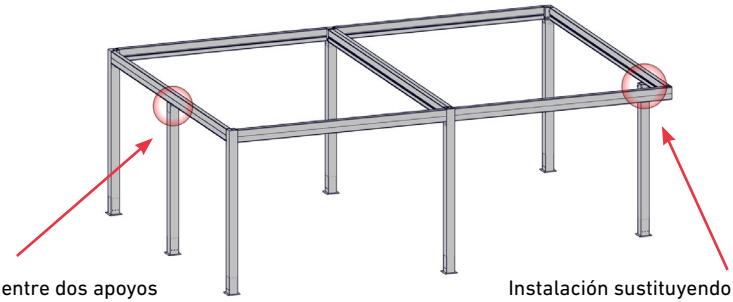

Instalación entre dos apoyos
Installation between two supports
Installation entre deux piliers
Installazione tra due supporti

Instalación sustituyendo un apoyo
Installation by replacing a support
Installation remplaçant un pilier
Installazione in sostituzione di un supporto

04.e1 **Instalación sustituyendo a un apoyo** • *Installation by replacing a support*
Installation remplaçant un pilier • *Installazione in sostituzione di un supporto*

E **Paso 1.** **Introducir en la viga el refuerzo hasta su posición.**

GB *Step 1.* *Insert the reinforcement into the beam until it is in its correct position.*

NOTA: Insertar el perfil refuerzo en su posición correcta. Los agujeros del refuerzo tienen que coincidir con los de la viga cuando ambos estén en la posición correcta.

NOTE: Insert the reinforcement profile in its correct position.The holes of the reinforcement must match the holes of the beam when both are in the correct position.

REMARQUE : Insérez le profilé de renfort dans la bonne position. Les trous du renfort doivent coïncider avec ceux de la poutre lorsque les deux sont dans la bonne position.

F *1.* *Insérez le renfort dans la poutre jusqu'à sa position.*

I *Fase 1.* *Inserire il rinforzo nella traversa nella sua sede.*

NOTA: inserire il profilo di rinforzo nella posizione corretta. I fori del rinforzo devono coincidere con i fori del della traversa quando entrambi sono nella posizione corretta.

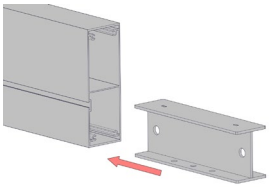

E **Paso 2.** **Remachar las tuercas M8 L23 entre la viga y el refuerzo. Utilizar una remachadora específica de tuercas remachables.**

GB *Step 2.* *Rivet the M8 L23 nuts between the beam and the reinforcement. Use a riveting machine specifically made for riveting nuts.*

F *2.* *Rivetez les écrous M8 L23 entre la poutre et le renfort. Utilisez une riveteuse spécifique pour les écrous à riveter.*

I *Fase 2.* *Rivettare i dadi M8 L23 tra la traversa e il rinforzo. Usare una rivettatrice specifica per dadi filettati.*

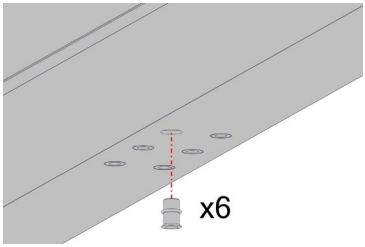

E **Paso 3.** **Atornillar el refuerzo en su posición correcta, utilizando la pieza de unión poste desplazado y 6 tornillos M8x35 DIN912 12.9.**

GB **Step 3.** *Screw the reinforcement into its correct position, using the correct connection for an offset post and 6 M8x35 screws DIN912 12.9.*

F 3. *Vissez le renfort dans la bonne position en utilisant le bon raccord poteau déporté et 6 vis M8x35 DIN912 12.9.*

I **Fase 3.** *Avvitare il rinforzo nella posizione corretta, utilizzando l'elemento di unione montante decentrato e 6 viti M8x DIN912 12.9.*

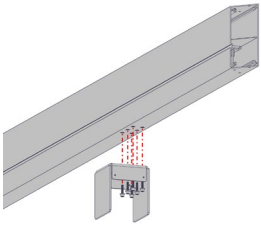

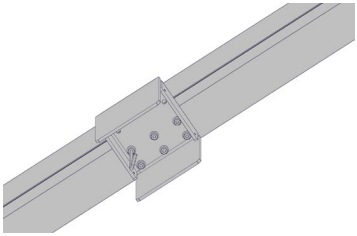

E **Paso 4.** Insertar la viga desde arriba, con el poste ya colocado en su posición Encajar la pieza de unión poste desplazado, en dicho poste y atornillarla utilizando unos tornillos M6x16 ISO7380.

GB **Step 4.** *Insert the beam from the top, with the post already in position Fit the offset post connection into the said post and screw it down using M6x16 ISO7380 screws.*

F **4.** *Insérez la poutre par le haut, avec le poteau déjà en place Emboîtez le raccord de poteau déporté sur ledit poteau et vissez-le à l'aide de vis M6x16 ISO7380.*

I **Fase4.** *Inserire la traversa dall'alto, con il montante già in posizione Inserire l'elemento di unione del montante decentrato sul montante e avvitarlo con delle viti M6x16 ISO7380.*



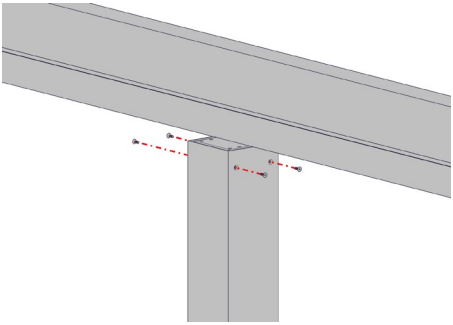

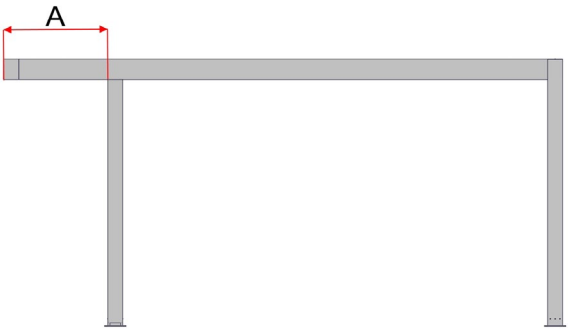

A máximo: 1200mm
Maximum: 1200mm
Au maximum: 1200mm
A max: 1200mm

A mínimo: 235mm
Minimum: 235mm
Au minimum : 235mm
A min: 235mm

04.e2 **Instalación entre dos apoyos** • *Installation between two supports*
Installation entre deux piliers • *Installazione tra due supporti*

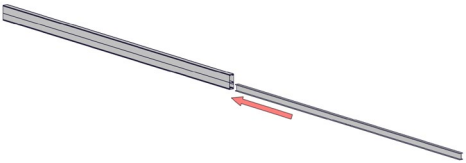

E Paso 1. Introducir en la viga el refuerzo IP de aluminio.

GB Step 1. *Insert the aluminium reinforcement into the beam.*

F 1. *Insérez dans la poutre le renfort en aluminium.*

I Fase 1. *Inserire nella traversa il rinforzo di alluminio.*

NOTA: : Insertar el perfil refuerzo en su posición correcta. Los tornillos del refuerzo tienen que coincidir con los de la viga cuando ambos estén en la posición correcta. Fijarse en la medida "A".

NOTE: Insert the reinforcement profile in its correct position. The reinforcement screws must match those of the beam when both are in the correct position. Note measurement "A".

REMARQUE : Insérez le profilé de renfort dans la bonne position. Les vis du renfort doivent correspondre avec celles de la poutre lorsque les deux sont dans la bonne position. Faire attention à la mesure « A ».

NOTA: : Inserire il profilo di rinforzo nella posizione corretta. I bulloni del rinforzo devono corrispondere con quelli della traversa quando entrambi sono nella posizione corretta. Osservare la misura "A".

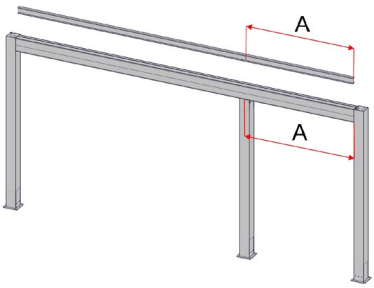

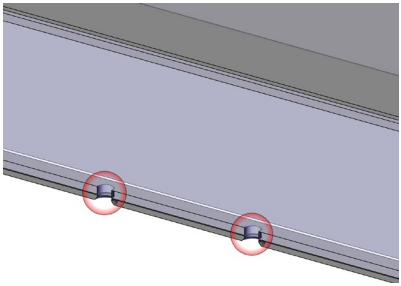

E Paso 2. Remachar las tuercas M8 L23 entre la viga y el refuerzo. Utilizar una remachadora específica de tuercas remachables.

GB Step2. *Step 2. Rivet the M8 L23 nuts between the beam and the reinforcement. Use a riveting machine specifically made for riveting nuts.*

F Step2. *Étape 2. Rivetez les écrous M8 L23 entre la poutre et le renfort. Utilisez une riveteuse spécifique pour les écrous à riveter.*

I Fase 2. *Passaggio 2. Rivettare i dadi M8 L23 tra la traversa e il rinforzo. Usare una rivettatrice specifica per dadi filettati.*

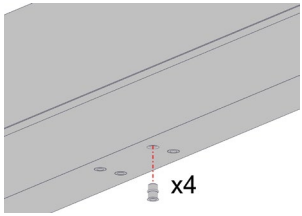

E **Paso 3.** **Atornillar el conjunto del refuerzo en su posición correcta, utilizando la pieza de unión poste desplazado y 4 tornillos M8x35 DIN912 12.9.**

GB **Step 3.** *Step 3. Screw the reinforcement assembly into its correct position, using the offset post connection and 4 M8x35 DIN912 12.9 screws.*

F *3.* *Vissez l'ensemble du renfort dans sa position correcte, en utilisant le Braccord du poteau déporté et 4 vis M8x35 DIN912 12.9.*

I *Fase 3.* *Avvitare il gruppo di rinforzo nella sua posizione corretta, utilizzando l'elemento di unione del montante decentrato e 4 viti M8x35 DIN912 12.9.*

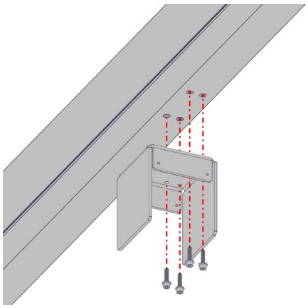

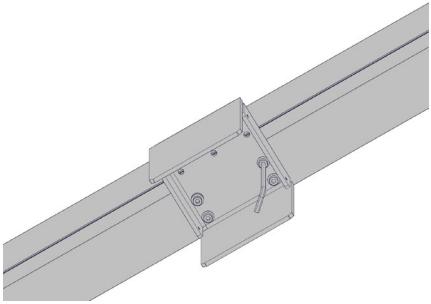

E **Paso 4.** **Insertar la viga desde arriba, con el poste ya colocado en su posición. Encajar la pieza de unión poste desplazado, en dicho poste y atornillarla utilizando unos tornillos M6x16 ISO7380.**

GB **Step 4.** *Insert the beam from above, with the post already in position. Fit the offset post connection into the said post and screw it down using M6x16 ISO7380 screws.*

F *4.* *Insérez la poutre par le haut, avec le poteau déjà en place. Emboîtez le raccord de poteau déporté sur ledit poteau et vissez-le à l'aide de vis M6x16 ISO7380.*

I *Fase 4.* *Inserire la traversa dall'alto, con il montante già in posizione. Inserire l'elemento di unione del montante decentrato sul montante e avvitarlo con delle viti M6x16 ISO7380.*

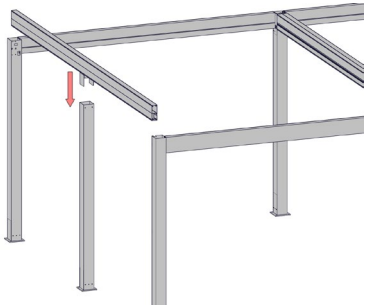

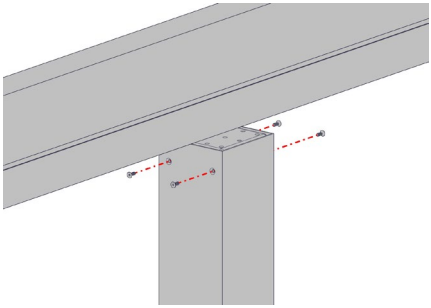

E Paso 2. Cerrar la estructura.
Para terminar con el perímetro de la estructura, situar las vigas entre los pilares correspondientes.
En la parte de los pilares, utilizar la pieza de unión con los tornillos M8x55 DIN912 DACRO.

GB *Step 2. Close the structure.*
To finish the perimeter of the structure, place the beams between the corresponding pillars.
On the pillar side, use the connecting piece with the M8x55 DIN912 DACRO screws.

RECOMENDACIÓN: Para cerrar la estructura, se recomienda seguir el siguiente orden:

RECOMMENDATION: *To close the structure, the following order is recommended:*

F *2. Fermer la structure.*
Pour terminer le périmètre de la structure, placez les poutres entre les poteaus correspondants.
Du côté du poteau, utilisez la pièce de raccordement avec les vis M8x55 DIN912 DACRO.

I *Fase 2. Chiudere la struttura.*
Per terminare con il perimetro della struttura, situare le traverse tra i due pilastri corrispondenti.
Sulla parte dei montanti, utilizzare l'elemento di unione con le viti M8x55 DIN912 DACRO.

RECOMMANDATION : *Pour fermer la structure, l'ordre suivant est recommandé :*

RACCOMANDAZIONE: *Per chiudere la struttura, si consiglia di rispettare l'ordine seguente:*

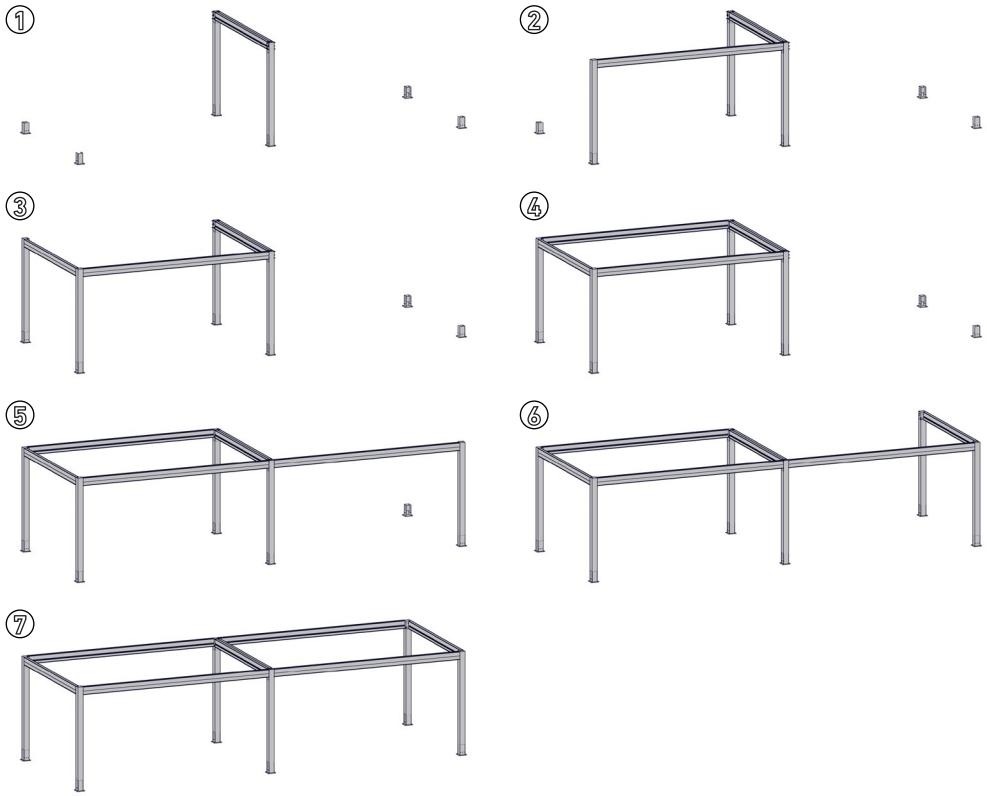

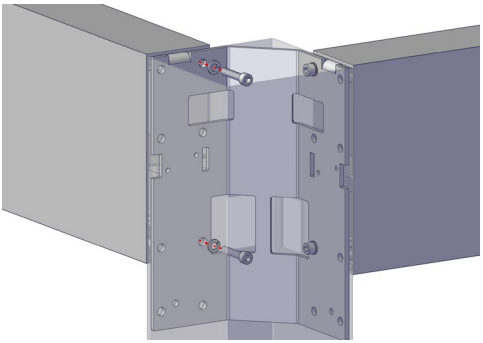

Unión poste esquina • *Corner post joint*
Union poteau angle • Collegamento montante ad angolo

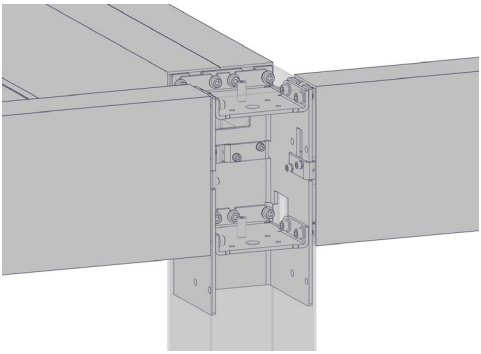

Unión poste intermedio • *Intermediate post joint*
Union poteau intermédiaire
Collegamento del montante

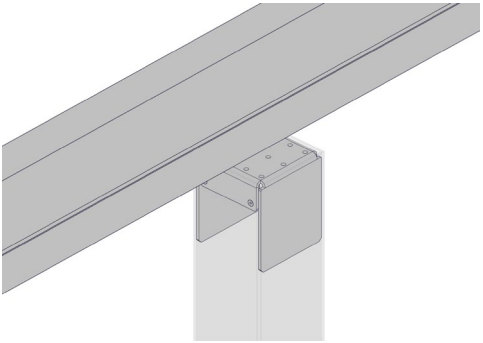

Unión sustituyendo un apoyo
Connection replacing a support
Union remplaçant un pilier
Unione in sostituzione di un supporto

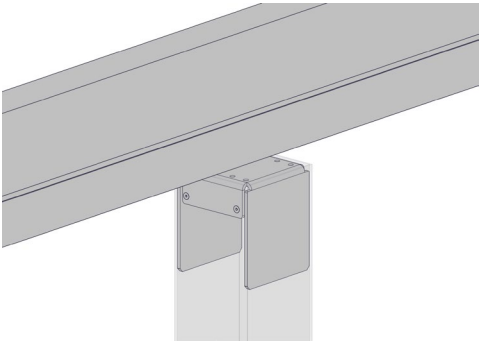

Unión entre dos apoyos
Connection between two supports
Union entre deux piliers
Unione tra due supporti

04.f Fijar las conexiones de refuerzo entre los pilares y las vigas de las esquinas

Fasten reinforcement connections between pillars and corner beams
Fixez les connexions de renfort entre les poteaus et les poutres d'angle
Fissare i collegamenti di rinforzo tra i pilastri e le traverse degli angoli

E Paso 1. Situar la pieza en su posición y atornillarla, mediante la tornillos M8x55 DIN912 DACRO a las vigas instaladas.
Primero, atornillar el de abajo; seguir con la pieza refuerzo del poste y, finalmente, atornillar la conexión superior.

GB *Step 1. Place the piece in its position and screw it to the installed beams using the M8x55 DIN912 DACRO screws.*
Screw in the bottom part first, then the post reinforcement part and then finally the top connection.

F *1. Placez la pièce dans sa position et vissez-la, en utilisant les vis M8x55 DIN912 DACRO, aux poutres installées.*
Il faut d'abord visser la partie inférieure, puis la pièce de renforcement du poteau et enfin la partie supérieure.

I *Fase 1. Mettere in posizione l'elemento e avvitarlo alle traverse installate mediante l'utilizzo delle viti M8x55 DIN912 DACRO.*
Avvitare inizialmente quello in basso; seguire con l'elemento di rinforzo del montante e, infine, avvitare il collegamento superiore.

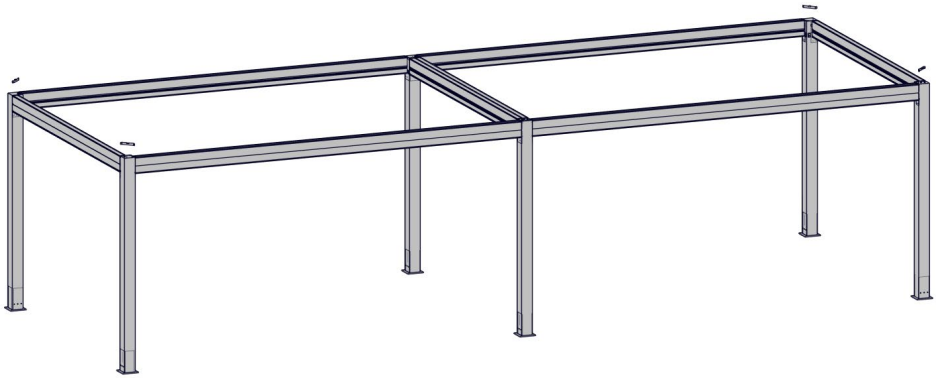

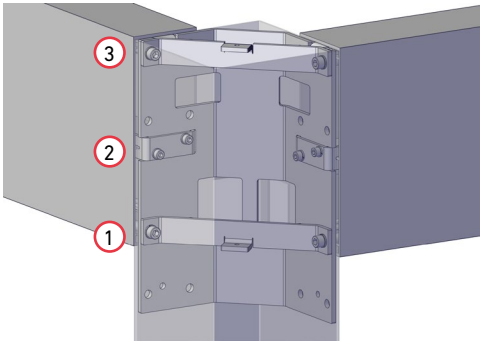

Tornillos 1 y 3: 8x55 DIN912 DACRO
Tornillos 2: M6x12 DIN912 DACRO

Screws 1 and 3: 8x55 DIN912 DACRO
Screws 2: M6x12 DIN912 DACRO

Vis 1 et 3 : 8x55 DIN912 DACRO
Vis 2 : M6x12 DIN912 DACRO

Viti 1 e 3: 8x55 DIN912 DACRO
Viti 2: M6x12 DIN912 DACRO

04.g Instalación del perfil soporte lama fija

Installation of the fixed louver support profile
Installation du profil support lame fixe
Installazione del profilo di supporto lama fissa

E **Paso 1.** Situar el perfil soporte lama fija en las vigas y utilizar el sellador para fijarlo. Aplicar en las caras que estén en contacto y en la parte superior del mismo.

GB *Step 1.* *Place the fixed louver support profile on the beams and use the sealant to fix it. Apply to the top and the faces that are in contact.*

F *1.* *Placez le profil support lame fixe sur les poutres et utilisez le mastic d'étanchéité pour le fixer. Appliquer sur les faces en contact et sur le dessus du support.*

I *Fase 1.* *Posizionare il profilo di supporto a lama fissa sulle traverse e fissarlo con l'utilizzo del sigillante. Applicare sui lati che sono a contatto e nella parte superiore dello stesso.*

NOTA: Este paso es muy importante. Prestar atención en el sellado, ya que una mala instalación puede ocasionar filtración de agua en caso de lluvias.

NOTE: This step is very important. Make sure you apply the sealant properly, because a bad installation will allow water to leak through when it rains.

REMARQUE : Cette étape est très importante. Faites attention à l'étanchéité, car une mauvaise installation peut provoquer des infiltrations d'eau en cas de pluie.

NOTA: Questa fase è molto importante. Prestare attenzione alla sigillatura, poiché un'errata installazione potrebbe provocare la filtrazione di acqua in caso di pioggia.

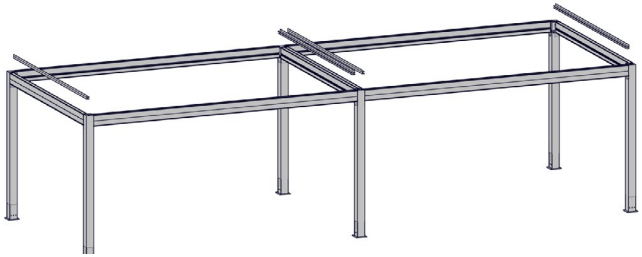

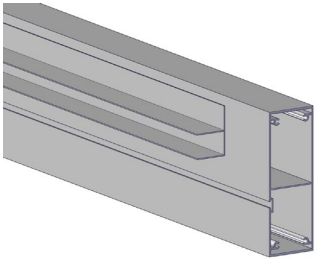

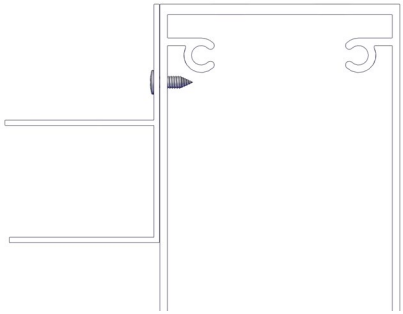

Atornillar el perfil con los tornillos Ø4,2x19 DIN7504-N (uno en cada extremo).

Screw the profile with the Ø4.2x19 DIN7504-N screws (one at each end).

Visser le profil avec les vis Ø4,2x19 DIN7504-N INOX (une dans chaque extrémité).

Avvitare il profilo mediante l'utilizzo di viti Ø4,2x19 DIN7504-N INOX (uno per ogni estremità).

04.h Fijar el perfil soporte lama a las vigas

Fasten the louver support profile to the beams
Fixation du profil support lame aux poutres
Fissare il profilo di supporto lama alle traverse

Nota: Obviar este paso si se está montando con la opción de iluminación en lamas.

Note: Skip this step if mounting with the louvred lighting option.

Note : Sauter cette étape si le montage se fait avec l'option d'éclairage par paralumes.

Nota: saltare questo passaggio se si monta con l'opzione di illuminazione a lamelle.

E Paso 1. Utilizar el sellador para situar el perfil a las vigas instaladas; después fijar con los tornillos Ø6,3x25 DIN7504-N.

GB *Step 1.* *Use the sealant to position the profile on the installed beams; then fix it with the Ø6.3x25 DIN7504-N screws.*

F *1.* *Utilisez le mastic d'étanchéité pour positionner le profil sur les poutres installées ; puis fixez avec les vis Ø6,3x25 DIN7504-N.*

I *Fase 1.* *Utilizzare il sigillante per collocare il profilo sulle traverse installate; quindi fissare mediante l'utilizzo di viti Ø6,3x25 DIN7504-N INOX.*

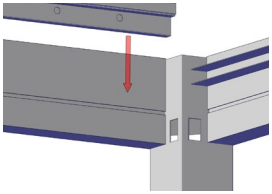

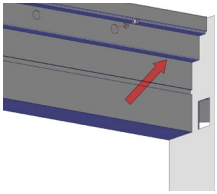

NOTA: colocar un tornillos cada 4 lamas.

NOTE: place one screw every 4 louvers.

REMARQUE : placez une vis toutes les 4 lames.

NOTA: utilizzare una vite ogni 4 lame.

04.i Insertar casquillos en el perfil soporte lama

Insert bushes in the louver support profile
Insérez douilles dans profil support lame
Inserire gli anelli nel profilo di supporto lama

E Paso 1. Insertar en los agujeros mecanizados, los casquillos.

GB *Step 1.* *Insert the bushes into the machined holes.*

F *1.* *Insérez les douilles dans les trous usinés.*

I *Fase 1.* *Inserire gli anelli nei fori meccanizzati.*

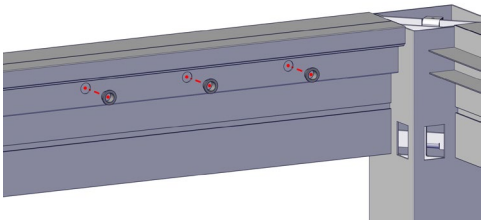

04.j **Fijación del canalón** • *Fastening the gutter*
Fixation de la gouttière • Fissaggio della grondaia

OPCIONAL • *OPTIONAL • OPTIONNEL• OPZIONALE*

E **Paso 1.** Llevar los cables de alimentación desde los desagües de los postes y distribuirlos según esquema planificado al inicio.

GB *Step 1.* *Bring the power cables out from the drainage channels in the posts and arrange to match the initial scheme.*

F *1.* *Prendre les câbles d'alimentation depuis les canalisations des poteaux et les distribuer selon le schéma ci dessous.*

I *Fase 1.* *Portare i cavi di alimentazione dagli scarichi dei pali e disporli secondo lo schema riportato all'inizio.*

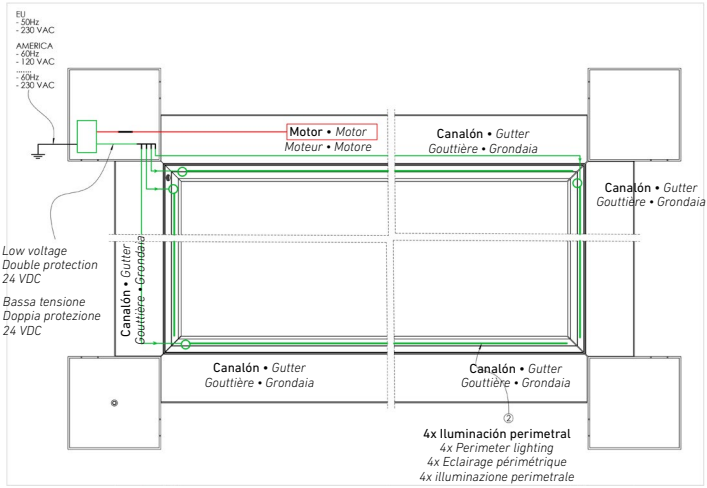

E Paso 1. Utilizar sellador para fijar el canalón a las vigas. Situarlo por los bordes del perfil y por los extremos que apoyan en los pilares.
Una vez sellado, fijarlo utilizando los tornillos Ø4,2x19 DIN7504-N (tres unidades por tramo).

GB *Step 1.* *Use sealant to fasten the gutter to the beams. Position it along the edges of the profile and at the ends that rest on the pillars.*
Once sealed, fix it in place using the Ø4.2x19 DIN7504-N screws (three units per section).

F *1.* *Utilisez du mastic pour fixer la gouttière aux poutres. Placez-en le long des bords du profil et aux extrémités qui reposent sur les poteaux.*
Une fois scellé, fixer avec les vis Ø4,2x19 DIN7504-N INOX (trois unités par tronçon).

I *Fase 1.* *Utilizzare il sigillante per fissare la grondaia alle traverse. Posizionarlo lungo i bordi del profilo e sulle estremità che poggiano sui pilastri.*
Una volta sigillato, fissarlo mediante l'utilizzo di viti Ø4,2x19 DIN7504-N INOX (tre unità per sezione).

NOTA: Este paso es muy importante. Prestar atención en el sellado, ya que una mala instalación puede ocasionar filtración de agua en caso de lluvias.

NOTE: This step is very important. Make sure you apply the sealant properly, because a bad installation will allow water to leak through when it rains.

REMARQUE : Cette étape est très importante. Faites attention à l'étanchéité, car une mauvaise installation peut provoquer des infiltrations d'eau en cas de pluie.

NOTA: Questa fase è molto importante. Prestare attenzione alla sigillatura, poiché un'errata installazione potrebbe provocare la filtrazione di acqua in caso di pioggia.

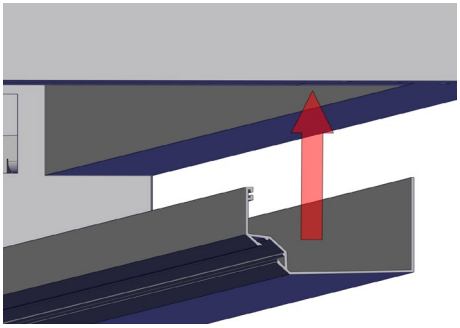

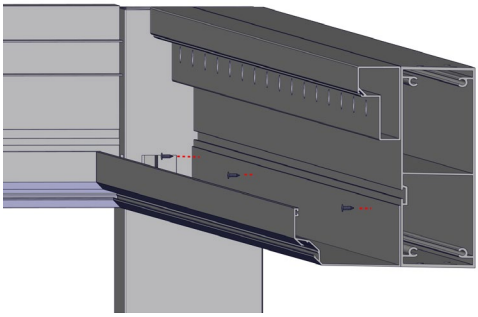

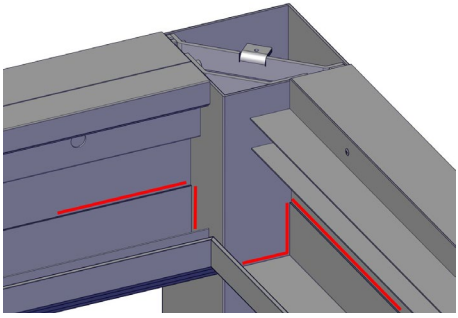

E Paso 2. Conectar todos los cables de las tiras de led a sus correspondientes conectores. Llevar los cables según imagen.

GB *Step 2. Connect all the wires of the LED strips to their connectors. Arrange the cables as shown in the picture.*

F *2. Connecter l'ensemble des câbles des rubans LED aux connecteurs correspondants. Passer les câbles selon l'image ci dessous*

I *Fase 2. Collegare tutti i fili delle strisce LED ai relativi connettori. Tirare i cavi come illustrato nell'immagine.*

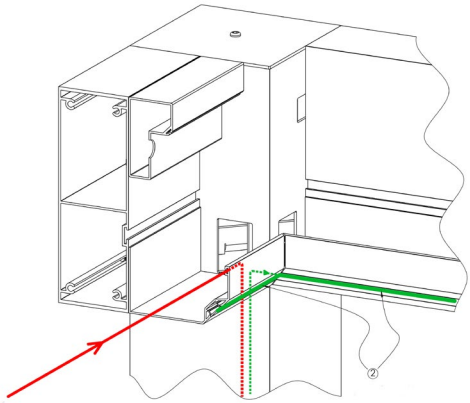

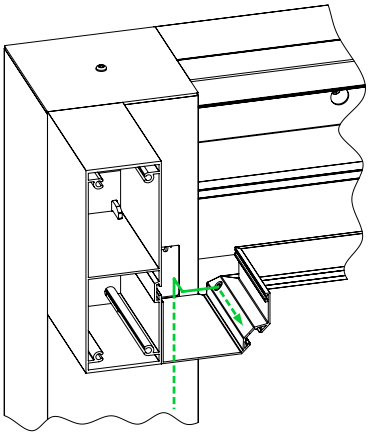

04.k **Tapas de las lamas** • *Louvers covers*
Couvre-lames • Tappi delle lame

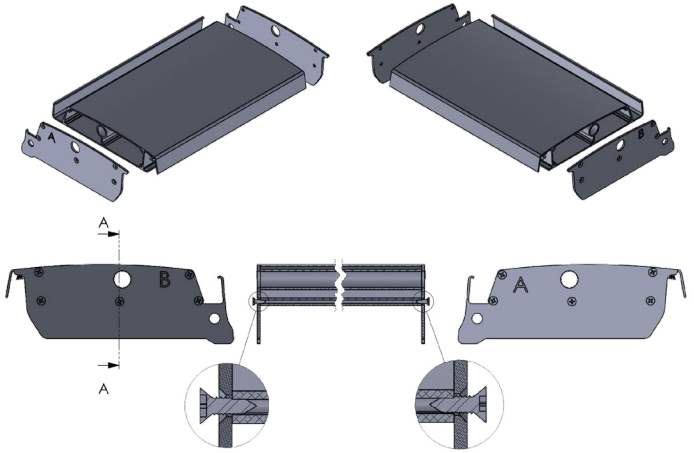

E Paso 1. Atornillar tapas en las lamas

GB Paso 1. *Screw covers to the louvers*

F *1. Vissez les couvercles sur les lames.*

I *Fase 1. Avvitare le coperture sulle lamelle.*

Montaje tapa primera lama (lado lama inicial) • *Installation of the first louver cover (initial louver side)*
Montage couverture première lame (côté lame initiale) • Montaggio della primo tappo della lama (lato lama iniziale)

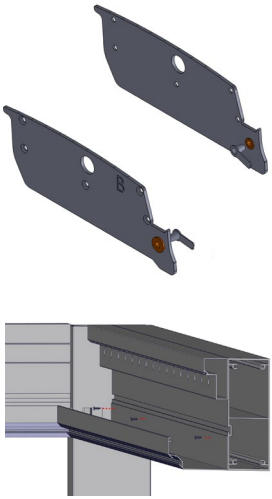

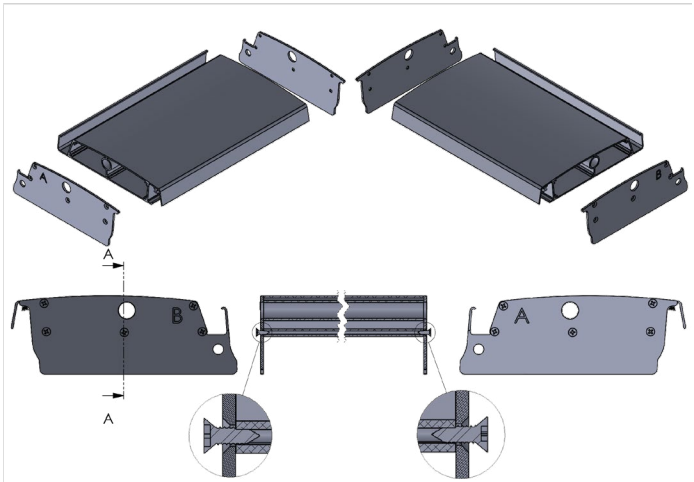

Montaje tapa resto de lamas • *Installing the other louver covers*
Montage embout reste lames • Montaggio dei tappi restanti

04.k1 **Situar los ejes en las lamas** • *Positioning the shafts on the louvers*
Positionnement des connecteurs dans les lames • *Posizionare gli assi sulle lame*

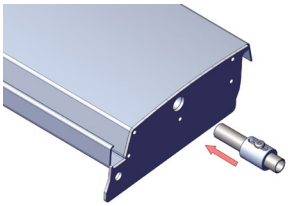

E **Paso 1.** **Colocar en los extremos de las lamas los ejes correspondientes.**

GB *Step 1.* *Insert the corresponding shafts into the ends of the louvers.*

F *1.* *Positionner les connecteurs correspondants aux extrémités des lames.*

I *Fase 1.* *Collocare nelle estremità delle lame gli assi corrispondenti.*

E **Paso 2.** **Instalación de las lamas giratorias. Una vez que estén todos insertados, empezar a instalar las lamas por el lado de la apertura.**
Para instalar las lamas, inclinar el conjunto, situando un extremo primero, y el otro después. Deslizar el eje hasta llegar a la posición más extendida. Fijar los tornillos del eje de ambos extremos de cada lama.

GB *Step 2.* *Installation of the rotating louvers. Once they have all been inserted, begin installing the louvers on the opening side.*
To install the louvers, tilt the assembly, positioning one end first and the other end afterwards. Slide the shaft to the most extended position. Fix the shaft screws at both ends of each louver.

F *2.* *Installation des lames rotatives. Une fois qu'ils sont tous insérés, commencez à installer les lames du côté de l'ouverture.*
Pour installer les lames, inclinez l'ensemble, en plaçant une extrémité en premier, et l'autre extrémité ensuite. Faites glisser l'essieu jusqu'à la position la plus étendue. Fixez les vis de l'essieu aux deux extrémités de chaque lame.

I *Fase 2.* *Installazione delle lame girevoli. Una volta inserite tutte le lame, iniziare la loro installazione attraverso il lato di apertura.*
Per installare le lame, inclinare il kit, situando prima un'estremità poi l'altra. Far scivolare l'asse fino a che non raggiunge la posizione più estesa. Fissare le viti dell'asse su entrambe le estremità di ogni lama.



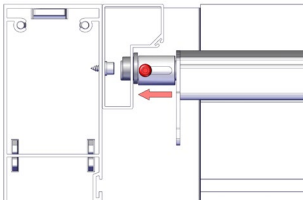

E Paso 3. Si la salida **S>6 m,** localizar la "lama tirante" para colocarla en el centro.

GB *Step 3. If the projection S > 6 m, locate the tie louvre and position it at the centre.*

F *3. Si la sortie S > 6 m, localiser la lame de renfort et la positionner au centre.*

I *Fase 3. Se la sporgenza S > 6 m, individuare la lama tirante e posizionarla al centro.*

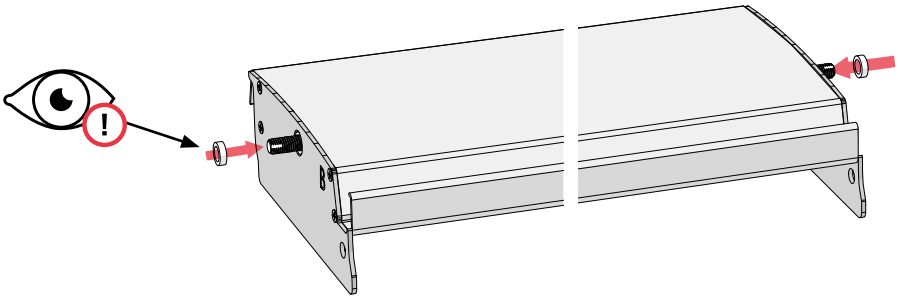

E Paso 4. Retirar los prisioneros y roscar la "lama tirante" en ambos lados.

GB *Step 4. Remove the set screws and screw the tie louvre on both sides.*

F *4. Retirer les vis de pression et visser la lame de renfort des deux côtés.*

I *Fase 4. Rimuovere i grani e avvitare la lama tirante su entrambi i lati.*

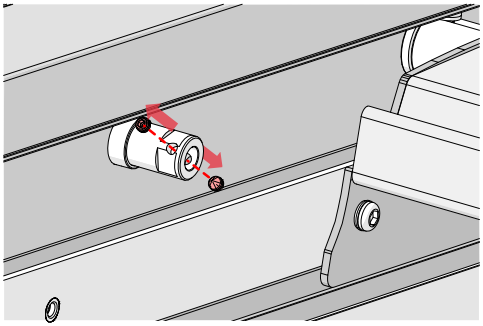

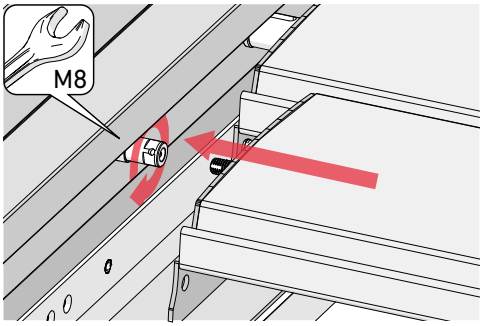

E Paso 5. Colocar y apretar los prisioneros.

GB *Step 5. Reinstall and tighten the set screws.*

F *5. Remettre en place et serrer les vis de pression.*

I *Fase 5. Posizionare e serrare i grani.*

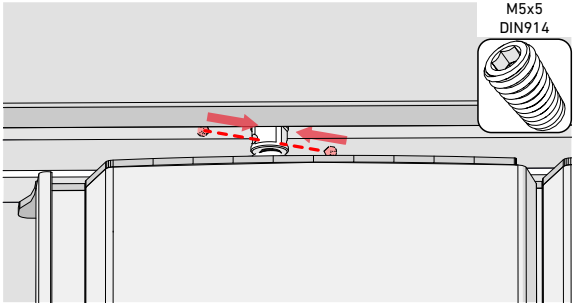

04.k2 **Lama Led** • *Louver LED*
Lame Led • *Lama Led*

E **Paso 1.** **Pasar el cable con el conector por el agujero mecanizado en el canal led de la lama.**

GB *Step 1.* *Pass the cable with the connector through the machined hole in the louver's LED channel.*

F *1.* *Faites passer le câble avec le connecteur par le trou usiné dans le conduit LED de la lame.*

I *Fase 1.* *Far passare il cavo con il connettore attraverso il foro meccanizzato nel canale led della lama.*

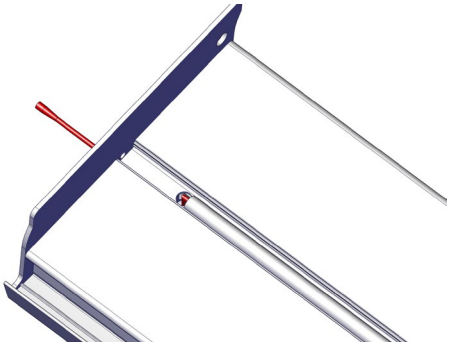

E **Paso 2.** **Después, habrá que pasar el conector por el interior del casquillo insertado en el perfil soporte lama.**

GB *Step 2.* *Then pass the connector through the inside of the bush that is inserted in the louver support profile.*

F *2.* *Ensuite, le connecteur doit être passé à l'intérieur de la douille insérée dans le profil support de lame.*

I *Fase 2.* *Successivamente, far passare il connettore attraverso la parte interna del tappo inserito nel profilo di supporto lama.*

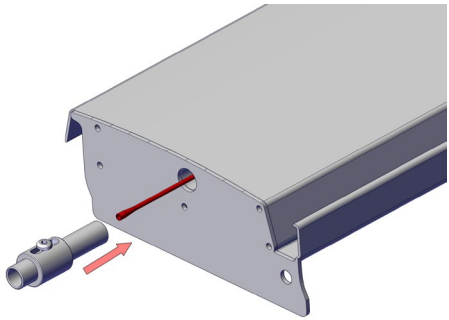

E Paso 3. El cable irá por el interior del perfil soporte lama, hasta el interior del poste o donde se encuentre el transformador.

GB *Step 3. The cable will go through the louver support profile to the inside of the post, or to where the transformer is.*

F *3. Le câble ira à l'intérieur du profil support de lame, à l'intérieur du poteau ou à l'endroit où se trouve le transformateur.*

I *Fase 3. Il cavo passerà attraverso l'interno del profilo di supporto lama fino all'interno del montante o fino al trasformatore.*

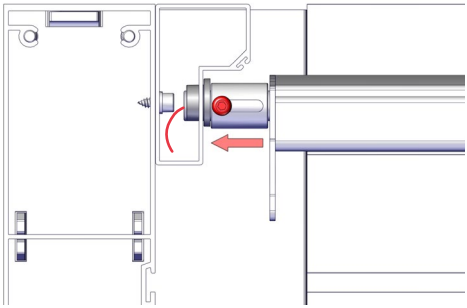

RECOMENDACIÓN: Se recomienda que la lama led no coincida con la posición del tornillo que sujeta el perfil soporte lama a la viga.

RECOMMENDATION: *Avoid the LED louver coinciding with the position of the screw that holds the louver support profile to the beam.*

RECOMMANDATION : *Il est recommandé de ne pas faire coïncider la lame LED avec la position de la vis qui maintient le profil support lame sur la poutre.*

RACCOMANDAZIONE: *Evitare che la lama led coincida con la posizione della vite che fissa il profilo supporto lama alla traversa.*

04.1 Montaje del motor en la pletina de transmisión

Mounting the motor on the drive plate
Montage du moteur sur la plaque d'entraînement
Montaggio del motore sulla piastra di trasmissione

E Paso 1. Insertar el casquillo Ø10x20 en la chapa bulón fijación motor. Después, insertar el vástago del motor y fijarlo con el circlip.

GB *Step 1. Insert the Ø10x20 bushing into the motor fastening bolt plate. Next, insert the motor shaft and fasten it with the C-clip.*

F *1. Insérez la douille Ø10x20 dans la plaque boulon de fixation du moteur. Ensuite, insérez la tige du moteur et fixez-la avec le circlip.*

I *Fase 1. Inserire la boccola Ø10x20 nella piastra bullone di montaggio del motore. Quindi inserire l'albero del motore e fissarlo con il seeger.*

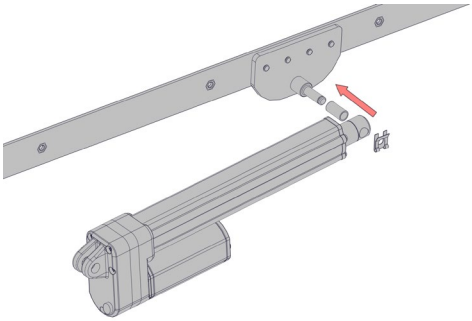

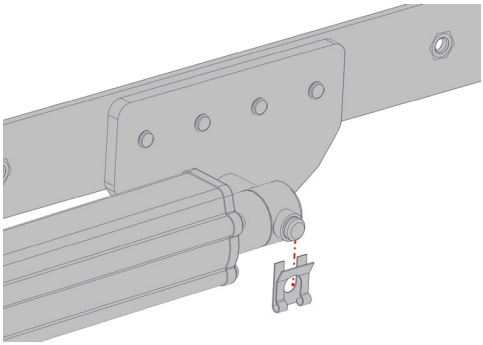

04.l1 Montaje de la pletina fijación motor
Motor fastening plate assembly
Montage de la plaque de fixation du moteur
Montaggio della piastra di montaggio del motore

E **Paso 1.** Insertar el casquillo Ø6x12 en la pletina fijación motor. Después, insertarla en el motor, insertar el pasador y fijarlo con el circlip.

GB *Step 1.* *Insert the Ø6x12 bushing into the motor fastening plate. Next, insert it into the motor, insert the pin and attach it with the C-clip.*

F *1.* *Insérez la douille Ø6x12 dans la plaque de fixation du moteur. Ensuite, insérez-la dans le moteur, insérez la goupille et fixez-la à l'aide du circlip.*

I *Fase 1.* *Inserire la boccola Ø6x12 nella piastra di montaggio del motore. Quindi inserirla nel motore, inserire il perno e fissarlo con il seeger.*

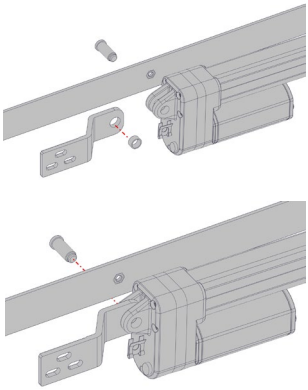

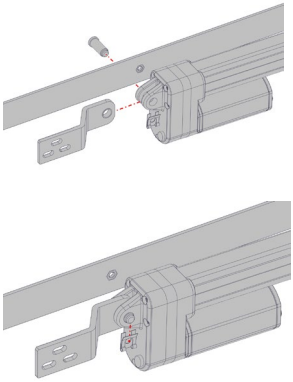

04.m Fijación de la pletina de transmisión • *Fastening the transmission plate*
Fixation de la platine de transmission • Fissaggio della piastra di trasmissione

E **Paso 1.** Para que la estructura tenga movimiento, habrá que fijar las pletinas correspondientes en las tapas de las lamas. En la parte del motor, habrá que atornillar la pletina que lleve la fijación al mismo. Para fijar las pletinas, se utilizará un tornillo M6x10 ISO7380 INOX junto con el casquillo sinterizado. Retirar primero el tapón de goma. Situar el motor en la pletina de transmisión antes de empezar a atornillarla a las lamas giratorias.

GB *Step 1.* *The corresponding plates must be fixed to the louver covers to enable the structure to move. The plate with the motor attachment must be screwed onto the motor side. An M6x10 ISO7380 stainless steel screw is used to fix the plates together with the sintered bush. First remove the rubber plug. Position the motor on the transmission plate before you start screwing it to the rotating louvers.*

F *1.* *Pour que la structure puisse bouger, les platines correspondantes doivent être fixées sur les embouts des lames. Côté moteur, il faut visser la platine qui conduit la fixation à celui-ci. Pour fixer les platines, une vis M6x10 ISO7380 INOX est utilisée, avec la douille frittée. Retirez d'abord le bouchon en caoutchouc. Positionnez le moteur sur la platine de transmission avant de commencer à la visser aux lames rotatives.*

I *Fase 1.* *Affinché la struttura possa muoversi, fissare le piastre corrispondenti nei tappi delle lame. Sulla parte del motore, avvitare la piastra che porta il fissaggio. Per fissare le piastre, utilizzare una vite M6x10 ISO7380 INOX assieme al tappo sinterizzato. Per prima cosa rimuovere il tappo di gomma. Posizionare il motore nella piastra di trasmissione prima di avvitarla alle lame girevoli.*

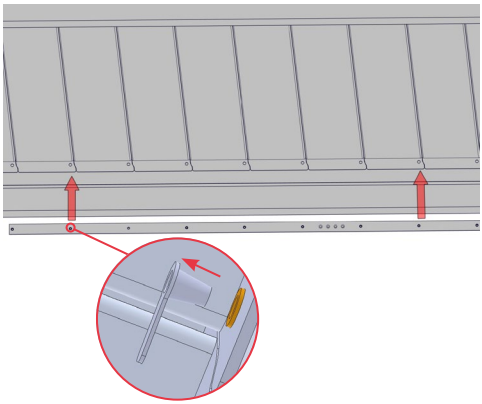

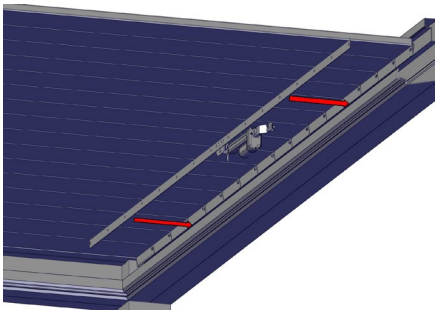

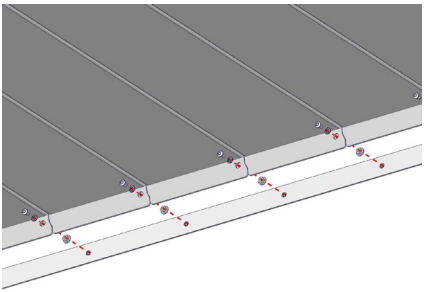

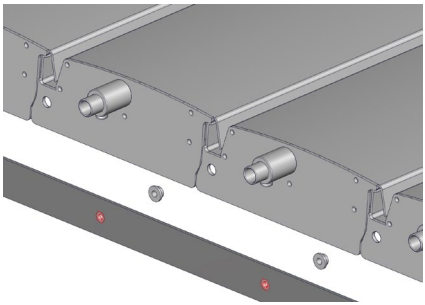

NOTA: la parte hexagonal de las tuercas debe quedar hacia el lado opuesto de las lamas.

NOTE: the hexagonal part of the nuts must be facing away from the louvers.

REMARQUE : la partie hexagonale des écrous doit être orientée à l'opposé des lames.

NOTA: la parte esagonale dei dadi deve essere rivolta verso il lato opposto delle lame.

Diferencias entre pletinas • *Differences between plates*
Différences entre plaques • Differenze tra le piastre

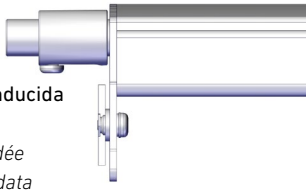

Pletina conducida
Drive plate
Platine guidée
Piastra guidata

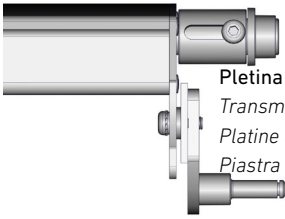

Pletina transmisión (motor)
Transmission plate (motor)
Platine de transmission (moteur)
Piastra di trasmissione (motore)

Nota importante: empezar a atornillar las lamas giratorias por el lado de la apertura.

Important note: *start screwing in the rotating louvers from the opening side.*

Remarque importante : *commencez à visser les lames rotatives du côté de l'ouverture.*

Nota importante: *iniziare ad avvitare le lame girevoli sul lato dell'apertura.*

04.n **Fijación del motor** • *Motor mounting*
Fixation du moteur • *Montaggio del motore*

E **Paso 1.** **Al montar la pletina de transmisión, las lamas no están horizontales; éstas apoyan en el elemento elástico de las lamas.**

GB *Step 1.* *When mounting the transmission plate, the louvers are not horizontal; they rest on the elastic sections of the louvers.*

F *1.* *Lorsque la plaque de transmission est montée, les pales ne sont pas horizontales ; elles reposent sur l'élément élastique des pales.*

I *Fase 1.* *Una volta montata la piastra di trasmissione, le pale non sono orizzontali, ma poggiano sull'elemento elastico delle lame.*

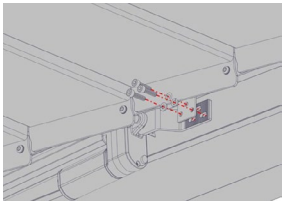

E **Paso 2.** **Marcar la posición cero en el vástago.**

GB *Step 2.* *Mark the zero position on the rod.*

F *2.* *Marquez la position zéro sur la tige.*

I *Fase 2.* *Segnare la posizione zero sullo pistone.*

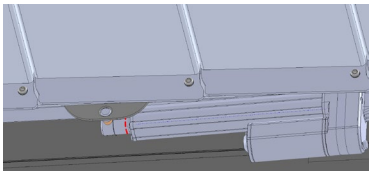

E **Paso 3.** **Conectar el motor a la corriente y abrirlo 5 mm (verificar con la referencia).**

GB *Step 3.* *Connect the motor to the power supply and open it by 5 mm (check against the reference).*

F *3.* *Connectez le moteur à l'alimentation électrique et ouvrez-le de 5 mm (vérifiez avec la référence).*

I *Fase 3.* *Collegare il motore all'alimentazione e aprirlo di 5 mm (controllare con il riferimento).*

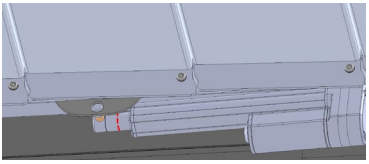

E **Paso 4.** **Fijar la pletina de sujeción del motor usando tornillos M6x25 DIN 912**

GB *Step 4.* *Fasten the motor mounting plate using M6x25 DIN 912 screws*

F *4.* *Fixez la plaque de fixation du moteur à l'aide de vis M6x25 DIN 912*

I *Fase 4.* *Fissare la piastra di bloccaggio del motore utilizzando viti M6x25 DIN 912*

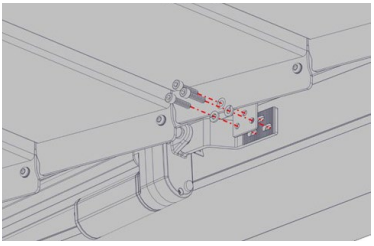

E Paso 5. Accionar motor para poner en horizontal las lamas.

GB *Step 5.* *Operate the motor to turn the slats horizontally.*

F *5.* *Actionnez le moteur pour placer les pales horizontalement.*

I *Fase 5.* *Azionare il motore per ruotare le lame orizzontalmente.*

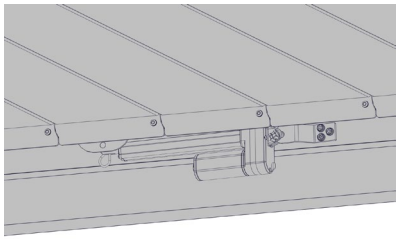

Nota importante: verificar el apriete entre ellas.

Remarque importante : vérifiez le serrage entre elles.

Important note: check screw tightness.

Nota importante: controllare la tenuta tra di loro.

E Paso 6. Llevar el cable del motor a través del desagüe del poste

GB *Step 6.* *Place the motor cable in the drainage channel in the post.*

F *6.* *Passer les câbles du moteur à travers la canalisation du poteau.*

I *Fase 6.* *Far passare il cavo del motore attraverso lo scarico del palo.*

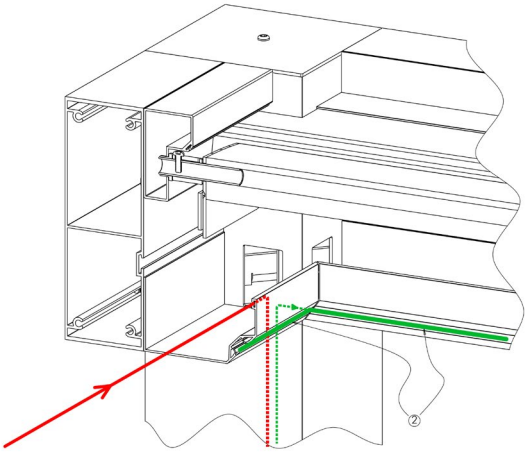

04.ñ Posicionar y atornillar las dos lamas fijas (inicial y final)

Position and screw on the two fixed louvers (initial and final)
Positionner et visser les deux lames fixes (initiale et finale)
Posizionare e avvitare le due lame fisse (iniziale e finale)

E Paso 1. Abrir el sistema e insertar, desde abajo, la lama fija; posicionándola aproximadamente en el perfil soporte.
Cerrar el sistema y deslizar la lama fija hasta la lama giratoria adyacente. Al volver a abrir el sistema, la lama fija se queda en su posición correcta.
Para terminar de fijarlas, utilizar los tornillos Ø4,2x19 DIN7504-N (uno en cada extremo).

GB *Step 1.* *Open the system and insert the fixed louver from below, positioning it approximately on the support profile.*
Close the system and slide the fixed louver towards the adjacent rotating louver. When the system is opened again, the fixed louver remains in its correct position.
Use the Ø4.2x19 DIN7504-N screws to fix them in place (one at each end).

F *1.* *Ouvrez le système et insérez, par le bas, la lame fixe, en la positionnant approximativement sur le profil support.*
Fermez le système et faites glisser la lame fixe vers la lamelle rotative adjacente. Lorsque le système est à nouveau ouvert, la lame fixe reste dans sa position correcte.
Pour terminer, visser avec les vis Ø4,2x19 DIN7504-N (une à chaque extrémité).

I *Fase 1.* *Aprire il sistema e inserire, dal basso, la lama fissa, posizionandola approssimativamente nel profilo di supporto.*
Chiudere il sistema e far scivolare la lama fissa fino alla lama girevole adiacente. Quando il sistema è nuovamente aperto, la lama fissa resta nella posizione corretta.
Terminare il fissaggio utilizzando le viti Ø4,2x19 DIN7504-N INOX (uno per ogni estremità).

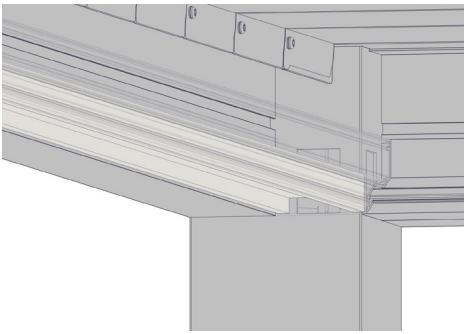

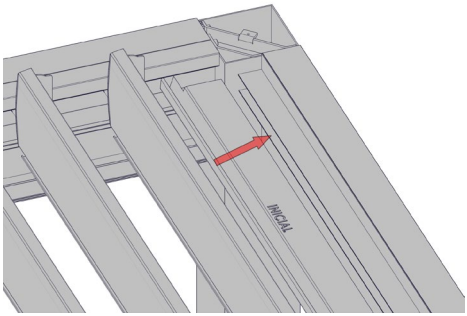

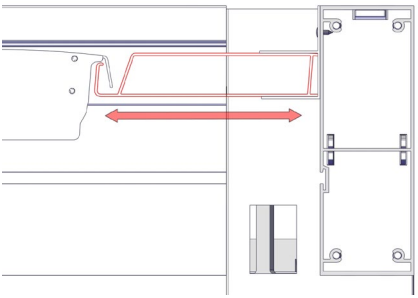

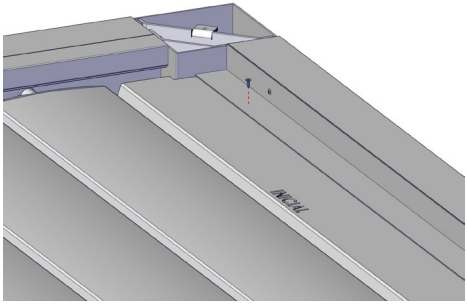

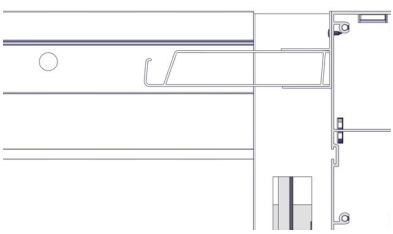

Posición lama fija inicial • *Initial fixed louver position*
Position lame fixe initiale • *Posición lama fija inicial*

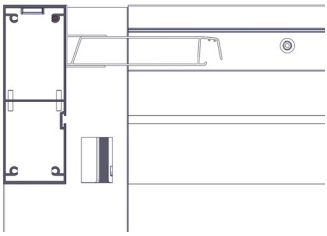

Posición lama fija final • *End fixed louver position*
Position lame fixe finale
Posizione finale della lama fissa

04.0 Colocar espuma en canalones • *Inserting foam in the gutters*
Pose de mousse dans les gouttières • *Collocare la schiuma nelle grondaie*

E Paso 1. Insertar los tramos de espuma en los canalones perpendiculares a las lamas.

GB *Step 1. Insert the foam sections into the gutters perpendicular to the louvers.*

F *1. Insérez les sections de mousse dans les gouttières perpendiculairement aux lames.*

I *Fase 1. Inserire le sezioni di schiuma nelle grondaie perpendicolari alle lame.*

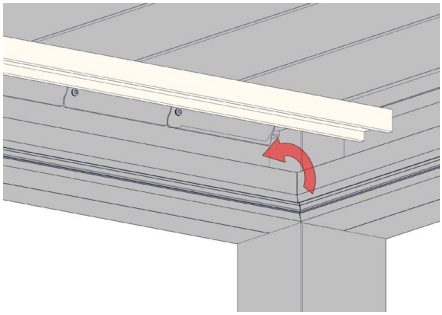

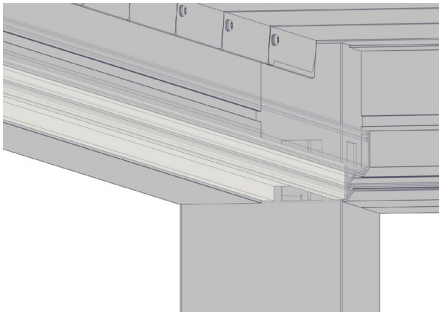

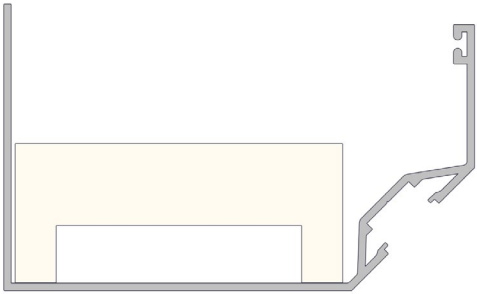

04.p **Colocar las tapas** • *Fitting the covers*
Mise en place des embouts • *Collocare i tappi*

E Paso 1. Atornillar la tapa del poste superior mediante el tornillo M6x16 DIN7380.
Colocar las tapas drenaje en los agujeros correspondientes del pilar.

GB *Step 1.* *Screw on the upper post cover using an M6x16 DIN7380 screw.*
Place the drain covers in the corresponding holes in the pillar.

F *1.* *Vissez l'embout du poteau supérieur à l'aide de la vis M6x16 DIN7380 INOX.*
Placez les embouts d'écoulement dans les trous correspondants du poteau.

I *Fase 1.* *Avvitare il tappo del montante superiore mediante l'utilzzo della vite M6x16 DIN7380 INOX.*
Collocare i tappi di scolo nei fori corrispondenti del pilastro.

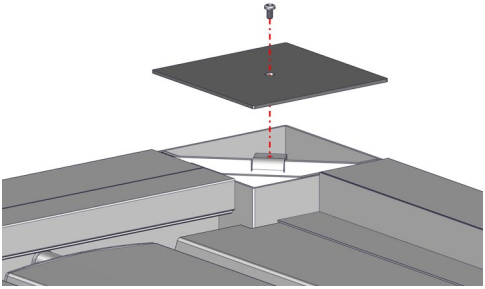

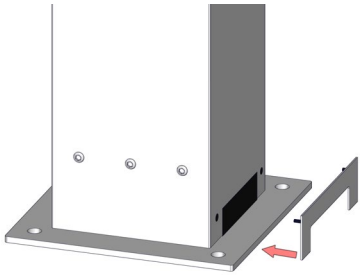

glass.
by gaviota

glass.
by gaviota

Calle de la Térmica, 4
03638 Salinas (Alicante) - España / Spain
hola@glassbygaviota.com
www.glassbygaviota.com

REF. 4004 0000 • GLASS • 06-2023 © COPYRIGHT RESERVED