

glass.
by gaviota

Calle de la Térmica, 4
03638 Salinas (Alicante) - España / Spain
hola@glassbygaviota.com
www.glassbygaviota.com



ZYRA

CORTINA ABATIBLE

La transparencia
que amplía tus espacios

glass.
by gaviota

DISEÑADA PARA VIVIR SIN LÍMITES

Designed for limitless living

Zyra es la cortina abatible que combina diseño minimalista, máxima transparencia y un funcionamiento suave y ligero.

Su estructura de perfil reducido y su sistema de apertura abatible permiten disfrutar de las vistas sin obstáculos, creando espacios más luminosos,versátiles y conectados con el exterior.

Zyra is a folding glass curtain that combines minimalist design, maximum transparency and smooth, effortless operation.

Its slim-profile structure and folding opening system allow you to enjoy unobstructed views, creating brighter, more versatile spaces that connect seamlessly with the outdoors.

DISEÑO MINIMALISTA
Minimal design

MÁXIMA TRANSPARENCIA
Maximum transparency

RESISTENCIA AL VIENTO
Wind resistance

ESTANQUEIDAD
Watertightness

SEGURIDAD Y DURABILIDAD
Safety and durability

CONFORT TODO EL AÑO
Year-round confort

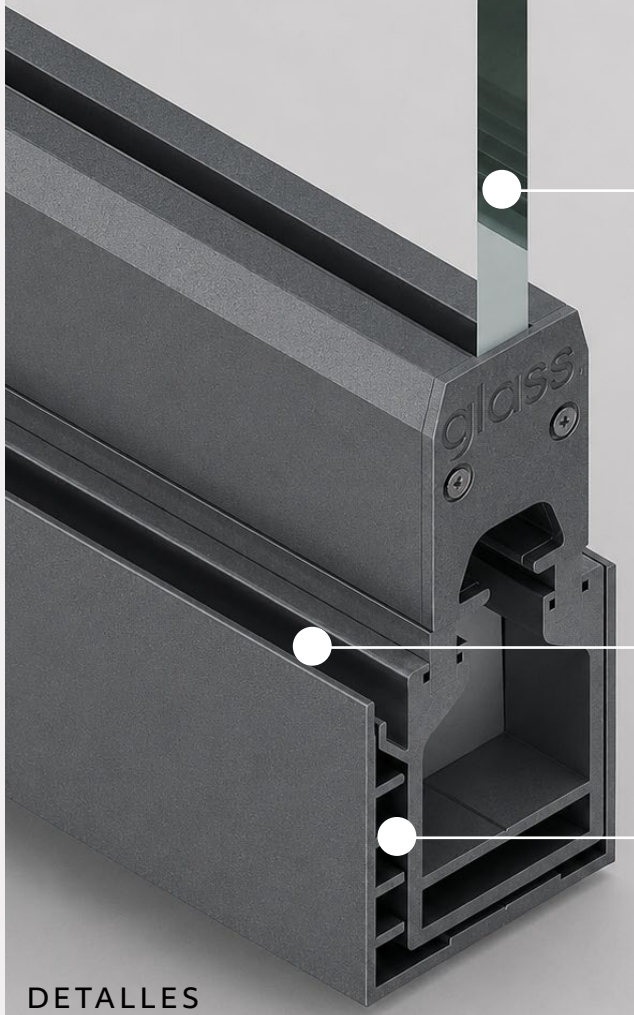

Vidrio templado de hasta 10 mm
Tempered glass up to 10 mm

Vierteaguas discreto y eficaz
Discreet and effective water-drain

Compensador superior e inferior
Top and bottom compensator

DETALLES

Details

Pestillo inferior
Lower latch

Varilla de metacrilato
Methacrylate rod

Tapas herméticas
Hermetic covers

Marcos laterales con regulación
Adjustable lateral frames

Brida fijación a pared
Wall fixing bracket

Embellecedor brazo superior
Upper arm outlet trim

SISTEMA ABATIBLE

Folding system



El sistema abatible perimite abrir completamente los paneles para disfrutar de las vistas sin obstaculos. los vidrios se recogen en el perfil inferior, garantizando estabilidad, suavidad y seguridad en cada momento.

The folding system allows the panels to open fully, so you can enjoy unobstructed views. The glass panels fold away into the lower profile, ensuring stability, smooth operation and safety at all times.



ESPECIFICACIONES TÉCNICAS

Technical specifications

ALTURA MÁXIMA DE CERRAMIENTO

Maximum enclosure height

2700 mm

ANCHO MÁXIMO DE PANEL

Maximum panel width

800mm

VIDRIO TEtemplado

Tempered glass

10 mm

Nº PANELES MÁXIMO

Maximum number of panels

780 kg

COLORES ESTÁNDAR

Standard colours

- **Blanco TXT** *White*
- **Gris 7016 TXT** *Grey 7016 TXT*
- **Bronce TXT** *Bronze TXT*
- **Blanco Gaviota** *White Gaviota*
- **Marrón 8014 TXT** *Brown 8014 TXT*
- **Negro TXT** *Black TXT*