glass.
by gaviota

Calle de la Térmica, 4
03638 Salinas (Alicante) - España / Spain
hola@glassbygaviota.com
www.glassbygaviota.com



Pergo Cover·Cover S
Pergo Prime·Prime S



Pergo Cover / Pergo Prime

Pergo Cover y Pergo Prime son los 2 sistemas de pérgolas de lona tensada de la nueva Gama Pergo, los cuales comparten muchas ventajas e innovaciones, manteniendo cada uno sus características y aplicaciones específicas.

Pergo Cover and Pergo Prime are the two tensioned fabric pergola systems from the new Pergo range. They share numerous advantages and innovations, while each maintains its own specific features and applications.

Pensado para instalar en

Designed for installation in

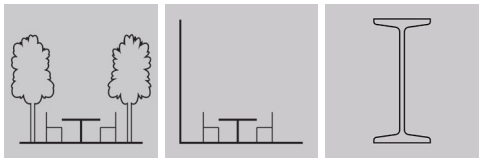

Sujeción

Fixing method



Pared Portería
Wall-mounted

CE EN 13561

CLASE 5*
*CLASS 5**

*Puede variar según configuración

**May vary depending on configuration*

Gtot según UNE EN 14501
Tejido:
- Opaque 622 Clase 4
- 96W Clase 3

Gtot according to UNE EN14501
Fabric:
- *Opaque 622 Class 4*
- *96W Classe 3*

Se distingue por

It is characterised by

- Lona tensada.
- Estanqueidad asegurada por juntas, sin silicona. **Patentado.**
- Fácil instalación.
- No necesita mecanizados, solo taladros con ayuda de plantillas.
- Guías y postes premontadas en taller.
- Unión al suelo atornillable a sistema completado. Permite cuadrar diagonales y fijar a última hora.
- Uniones al suelo invisibles.
- Fácil operación de tensado de correa (mantenimiento).
- Palillo con iluminación integrada con difusor.
- Instalación de la lona mediante clipado en el carro sin necesidad de sujetarla.
- Opción de tejadillo.
- Opción de iluminación de tira led o spots.
- Tapas en aluminio lacadas en color de estructura (esquineros y uniones suelo).
- Opción de pilar adicional.
- Tapones laterales con antigota.
- Pergo Prime permite la bajante con desagüe enterrado o frontal.
- Instalación con inclinacion de 4º hasta 11º .

- *Tensioned fabric*
- *Watertightness ensured by gaskets, without silicone. **Patented.***
- *Easy installation.*
- *No machining required, only drilling with supplied templates.*
- *Guides and posts pre-assembled in the workshop.*
- *Bolt-down floor connection to completed system. Allows diagonal adjustment and last-minute fixing.*
- *Concealed floor fixings.*
- *Easy belt re-tensioning (for maintenance).*
- *Crossbar with integrated lighting and diffuser.*
- *Fabric installed by clipping it directly into the carriage, no additional fastening needed.*
- *Optional roof cover.*
- *Optional LED strip or spotlight lighting.*
- *Aluminium caps lacquered in the same colour as the structure (corners and floor joints).*
- *Optional additional post.*
- *Lateral anti-drip caps.*
- *Pergo Prime allows for integrated drainage via buried or frontal downpipe.*
- *Installation with an inclination from 4º to 11º.*

Rangos de uso • *Operating ranges*

Rangos máximos (mm) • *Maximum ranges (mm)*		
Pergo Cover • Cover S | Pergo Prime • Prime S		Pergo Prime • Prime S
1 módulo - *1 module*	2 módulos - *2 modules*	3 módulos - *3 modules*
4500 Línea x 6500 Salida x 3000 Altura *4500 Width x 6500 Projection x 3000 Height*	9000 Línea x 5500 Salida x 3000 Altura *9000 Width x 5500 Projection x 3000 Height*	13500 Línea x 5500 Salida x 3000 Altura *13500 Width x 5500 Projection x 3000 Height*

Posibles montajes • *Possible configurations*

Pergo Cover • Cover S
Pergo Prime • Prime S

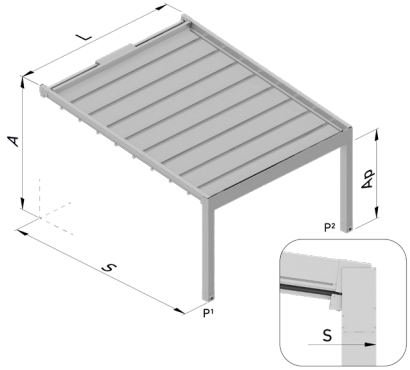

Simple
Simple

Pergo Cover • Cover S
Pergo Prime • Prime S

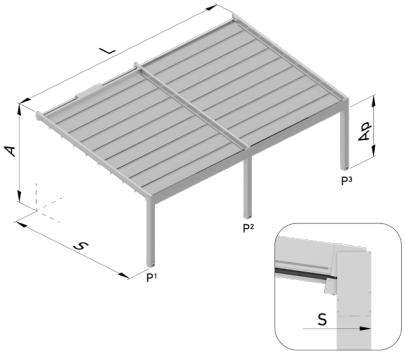

Doble
Double

Pergo Prime • Prime S

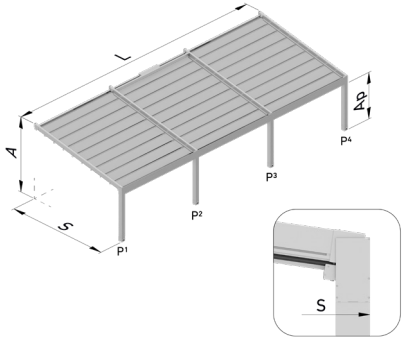

Triple
Triple

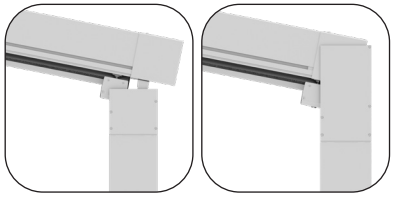

Pergo Cover | Pergo Cover S

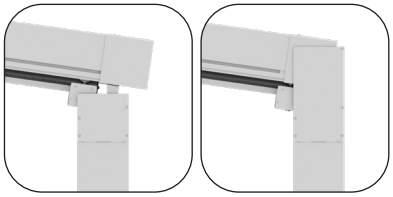

Pergo Prime | Pergo Prime S

Carta de colores • *Colour chart*

Colores Estructura *Structure colours*				Colores Palillos *Crossbar colours*	Colores Tejadillo *Roof cover colour*	Colores Tapones *Cap colour*
Estándar • *Standard*	Habitual • *Usual*			Estándar • *Standard*	Estándar • *Standard*	Estándar • *Standard*
Blanco 9016 TXT • *White 9016 TXT*	Blanco • *White*	Tiger	Ral Especial *Special Ral*	Blanco TXT • *White TXT*	Blanco • *White*	Blanco • *White*
Gris 7016 TXT • *Grey 7016 TXT*	Plata TXT • *Silver TXT*			Beige 1013 TXT	Negro • *Black*	Beige 1013
Negro TXT • *Black TXT*	Bronce TXT • *Bronze TXT*			Gris 7016 TXT • *Grey 7016 TXT*		Negro • *Black*
Marrón 8014 TXT • *Brown 8014 TXT*	Beige 1013 TXT			Plata TXT • *Silver TXT*		

Soltis Opaque 622

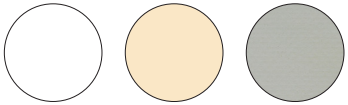

Blanco *White* 622-50537 | Vainilla *Vanilla* 622-50539 | Gris *Grey* 622-50542

Soltis 96W



Blanco *White* 96W-8102 | Blanc Cassé *Off-white* 96W-1103 | Vainilla *Vanilla* 96W-8861 | Nube *Cloud* 96W-2171 | Antracita *Anthracite* 96W-2047