glass.
by gaviota

Calle de la Térmica, 4
03638 Salinas (Alicante) - España / Spain
hola@glassbygaviota.com
www.glassbygaviota.com





Pergo Cloud

ES • *GB*

Pergo Cloud

Pergo Cloud destaca por su robustez gracias a sus perfiles que asimismo, ofrecen unas grandes dimensiones.

Pergo Cloud stands out for its robustness, thanks to its structural profiles, which also offer generous dimensions.

Pensado para instalar en

Designed for installation in

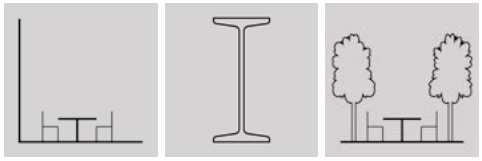

Sujeción

Fixing method



Autoportante
Self-supporting

Pared Portería
Wall-mounted

Entre paredes
Between walls

CE EN 13561

CLASE 5*
*CLASS 5**

Gtot según UNE EN 14501
Tejido:
- Opaque 622 Clase 4
- 96W Clase 3

Gtot according to UNE EN 14501:
Fabric:
- *Opaque 622 Class 4*
- *96W Classe 3*

Rangos de uso • *Operating ranges*

Rangos máximos (mm) • *Maximum ranges (mm)*		
Sin cerramientos *Without enclosures*	Cerramiento lona *Fabric enclosure*	Cerramiento vidrio *Glass enclosure*
5000 Línea x 6000 Salida x 3320 Altura *5000 Width x 6000 Projection x 3320 Height*		4000 Línea x 4000 Salida x 2820 Altura *4000 Width x 4000 Projection x 2820 Height*

Se distingue por

It is characterised by

- Pérgola de guías horizontales.
- Opción de pilar adicional de 150x150 ó 75x150.
- Lona tensada de palillo curvado.
- Drenaje por bajantes a través de los postes (poste seco, se puede definir en obra).
- Estanqueidad asegurada por juntas, sin silicona. **Patentado.**
- Capitel de diseño único, y que no guarda mano. Válido para pared o autoportante.
- Guías y postes premontados en taller.
- Unión suelo atornillable a sistema completado. Permite cuadrar diagonales y fijar a última hora. Uniones suelo invisibles
- Fácil operación de tensado de correa (mantenimiento).
- Fácil cableado, conectores plug&play.
- No necesita mecanizados, sólo taladros con ayuda de plantillas.
- Opción de tejadillo.
- Opción de iluminación de tira led o spots. Opción LED perimentral.
- Palillo con iluminación integrada con difusor.
- Tapa con paso para conectores.
- Tapas en aluminio lacadas en color de estructura (esquineros y uniones suelo).
- Uniones suelo invisibles.
- Instalación de la lona mediante clipado en el carro sin necesidad de sujetarla.
- Motor Elite-i autotensado que garantiza la tensión óptima del tejido durante toda la vida útil del sistema.
- *A horizontal-guided pergola system*
- *Optional intermediate post 150x150 mm or 75x150 mm*
- *Tensioned fabric supported by cirved crossbars*
- *Rain drainage through internal downpipes in the posts (dry post, can be defined on site)*
- *Watertightness ensured by gaskets, no silicone required.* ***Patented.***
- *Unique top cap design, non-handed, suitable for wall-mounted or self-supporting installation.*
- *Guides and posts pre-assembled in the workshop*
- *Bolt-down floor connection to completed structure, allows diagonal adjustement and last-minute fixing.*
- *Easy belt re-tensioning (for maintenance)*
- *Simple wiring with plug & play connectors*
- *No machining required, only drilling using supplied templates.*
- *Optional roof cover.*
- *Optional LED strip or spotlight lighting. Optional perimeter LED.*
- *Crossbar with integrated lighting and diffuser.*
- *Cover with connector access slot.*
- *Aluminium end caps lacquered in structure colour (corners and base fixings).*
- *Concealed floor fixings.*
- *Fabric clipped directly into the carriage. No additional fastening required.*
- *Self-tensioning Elite-i motor that ensures optimal fabric tension throughout the system's lifespan.*

Posibles montajes • *Possible configurations*

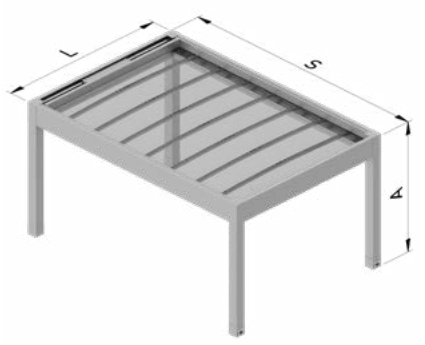

Autoportante
Self-supporting

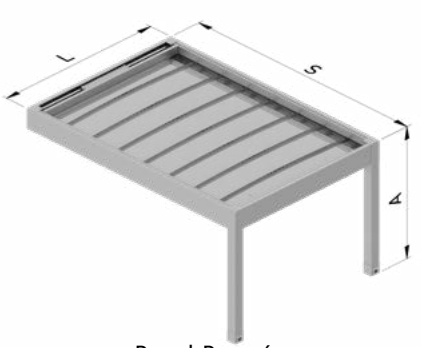

Pared-Portería
Wall-mounted

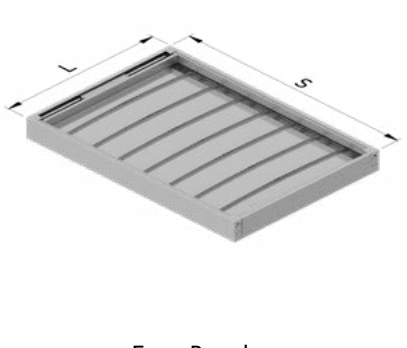

Entre Paredes
Between walls

Carta de colores • *Colour chart*

Colores Estructura *Structure colours*				Colores Palillos* *Crossbar colours*	Colores Tejadillo *Roof cover colour*	Colores Tapones *Cap colour*
Estándar • *Standard*	Habitual • *Usual*			Estándar • *Standard*	Estándar • *Standard*	Estándar • *Standard*
Blanco 9016 TXT • *White 9016 TXT*	Blanco • *White*	Tiger	Ral Especial *Special Ral*	Blanco TXT • *White TXT*	Blanco • *White*	Blanco • *White*
Gris 7016 TXT • *Grey 7016 TXT*	Plata TXT • *Silver TXT*			Beige 1013 TXT	Negro • *Black*	Beige 1013
Negro TXT • *Black TXT*	Bronce TXT • *Bronze TXT*			Gris 7016 TXT • *Grey 7016 TXT*		Negro • *Black*
Marrón 8014 TXT • *Brown 8014 TXT*	Beige 1013 TXT			Plata TXT • *Silver TXT*		

*Solo disponible en colores TXT
** Only available in TXT finishes*

Soltis Opaque 622

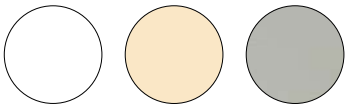

Blanco *White* 622-50537 | Vainilla *Vanilla* 622-50539 | Gris *Grey* 622-50542

Soltis 96W



Blanco *White* 96W-8102 | Blanc Cassé *Off-white* 96W-1103 | Vainilla *Vanilla* 96W-8861 | Nube *Cloud* 96W-2171 | Antracita *Anthracite* 96W-2047

Detalle Altura Bastidor • *Frame height detail*

