glass.
by gaviota

Calle de la Térmica, 4
03638 Salinas (Alicante) - España / Spain
hola@glassbygaviota.com
www.glassbygaviota.com





# Clima Air

ES • *GB*

# Clima Air

Pérgola de lona tensa de palillos curvados y guías en voladizo. Destaca por su reducido coste y estética, donde los palillos curvados evitan la acumulación de agua sobre la lona. Su estructura de aluminio optimizada permite una gran amplitud visual cuando la lona esta recogida.

*Tensioned fabric pergola with curved crossbars and cantilevered guides. It stands out for its reduced cost and sleek aesthetics, where the curved crossbars prevent water from pooling on the fabric. Its optimised aluminium structure allows for a wide, open visual space when the fabric is fully retracted.*

## Pensado para instalar en

*Designed for installation in*

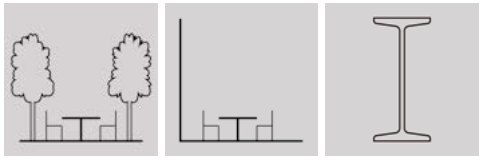

## Sujeción

*Fixing method*



Autoportante
*Self-supporting*

Pared Portería
*Wall-mounted*

Entre paredes
*Between walls*

CE EN 13561

**CLASE 5***
*CLASS 5**

Gtot según UNE EN 14501
Tejido:
- Opaque 622 Clase 4
- 96W Clase 3

*Gtot according to UNE EN 14501:*
*Fabric:*
- *Opaque 622 Class 4*
- *96W Classe 3*

## Rangos de uso • *Operating ranges*

| Rangos máximos (mm) • *Maximum ranges (mm)* | | |
|---|---|---|
| Línea (mm) *Width (mm)* | Salida (mm) *Projection (mm)* | Altura (mm) *Height (mm)* |
| 5000 | 6000 | 3000 |

## Se distingue por

*It is characterised by*

- Pérgola suspendida horizontal sin canalón perimetral.
- Guías en voladizo hasta 1300 mm (X).
- Lona tensada de palillo curvado.
- Fácil instalación.
- No necesita mecanizados, solo taladros con ayuda de plantillas.
- Guías y postes premontados en taller.
- Unión al suelo atornillable a sistema completado. Permite cuadrar diagonales y fijar a última hora.
- Uniones al suelo invisibles.
- Fácil operación de tensado de correa (mantenimiento).
- Palillo con iluminación integrada con difusor.
- Opción de iluminación de tira led o spots.
- Instalación de la lona mediante clipado en el carro sin necesidad de sujetarla.
- Opción de cerco frontal o guías con embellecedor.
- Opción de tejadillo.
- Tapas en aluminio lacadas en color de estructura (esquineros y uniones suelo).
- Tapa con paso para conectores.

- *Horizontally suspended pergola without perimeter gutter.*
- *Cantilevered guides up to 1300 mm (X).*
- *Tensioned fabric with curved crossbars.*
- *Easy installation.*
- *No machining required, only drilling with supplied templates.*
- *Guides and posts pre-assembled in the workshop.*
- *Bolt-down floor connection to completed structure. Allows diagonal alignment and final fixing.*
- *Concealed floor fixings.*
- *Easy belt re-tensioning (for maintenance).*
- *Crossbar with integrated lighting and diffuser.*
- *Optional LED strip or spotlight lighting.*
- *Fabric installed by clipping into the carriage, no additional fastening required.*
- *Optional front frame or guides with decorative trim.*
- *Optional roof cover.*
- *Aluminium caps lacquered in the structure colour (corners and floor joints).*
- *Cap with connector access slot.*

## Posibles montajes • *Possible configurations*

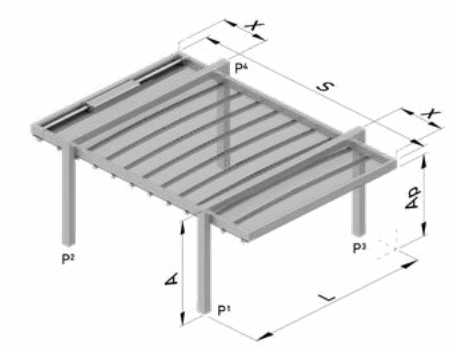


**Autoportante**
*Self-supporting*

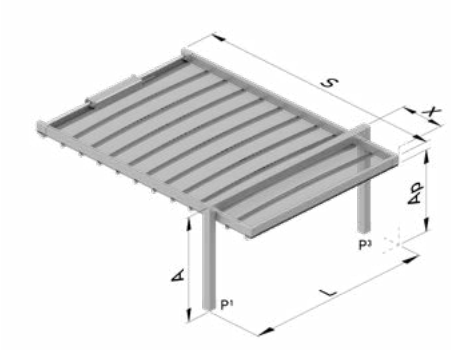


**Pared-Portería**
*Wall-mounted*

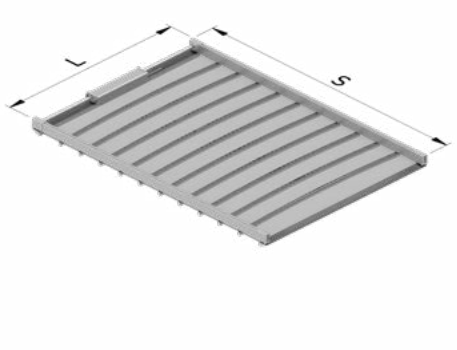


**Entre Paredes**
*Between walls*

## Carta de colores • *Colour chart*

| Colores Estructura *Structure colours* | | | | Colores Palillos* *Crossbar colours* | Colores Tejadillo *Roof cover colour* | Colores Tapones *Cap colour* |
|---|---|---|---|---|---|---|
| Estándar • *Standard* | Habitual • *Usual* | | | Estándar • *Standard* | Estándar • *Standard* | Estándar • *Standard* |
| Blanco 9016 TXT • *White 9016 TXT* | Blanco • *White* | Tiger | Ral Especial *Special Ral* | Blanco TXT • *White TXT* | Blanco • *White* | Blanco • *White* |
| Gris 7016 TXT • *Grey 7016 TXT* | Plata TXT • *Silver TXT* | | | Beige 1013 TXT | Negro • *Black* | Beige 1013 |
| Negro TXT • *Black TXT* | Bronce TXT • *Bronze TXT* | | | Gris 7016 TXT • *Grey 7016 TXT* | | Negro • *Black* |
| Marrón 8014 TXT • *Brown 8014 TXT* | Beige 1013 TXT | | | Plata TXT • *Silver TXT* | | |

*Solo disponible en colores TXT
** Only available in TXT finishes*

## Soltis Opaque 622

Blanco *White* 622-50537
Vainilla *Vanilla* 622-50539
Gris *Grey* 622-50542

## Soltis 96W

Blanco *White* 96W-8102
Blanc Cassé *Off-white* 96W-1103
Vainilla *Vanilla* 96W-8861
Nube *Cloud* 96W-2171
Antracita *Anthracite* 96W-2047